ETTINGER
Elektronik-Bauelemente

Artikeldatenblatt

Halteklammer für 9V Blockbatterie Stahl vernickelt

Artikel-Nr.: 015.89.433

Marke: Keystone Electronics

Hersteller-Nr.: 79

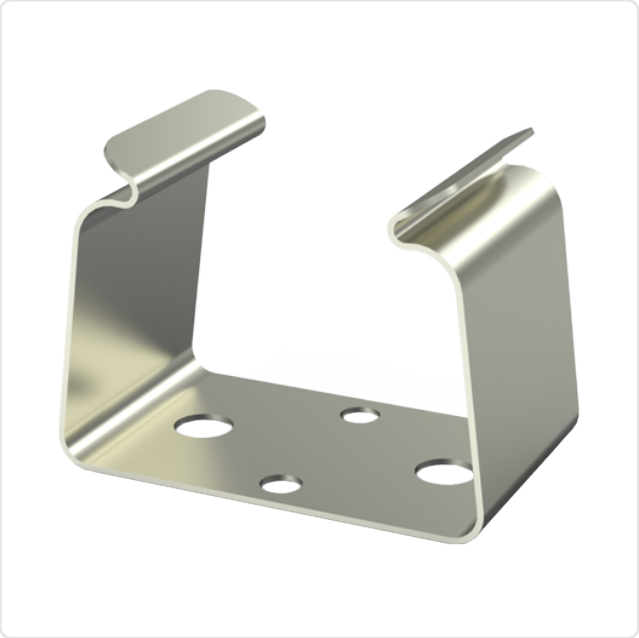

Abbildung ggf. ähnlich

Batterietyp:	9V-Block
Breite [mm]:	26.7
Material:	Federstahl
Materialgruppe:	Stahl
Oberfläche:	vernickelt 3µm E1E
Gewicht:	3.3g
Konformitäten:	Reach COMPLIANT, RoHS COMPLIANT, SVHC COMPLIANT

Alle Informationen erhalten Sie im Web auf unserer Artikeldetailseite

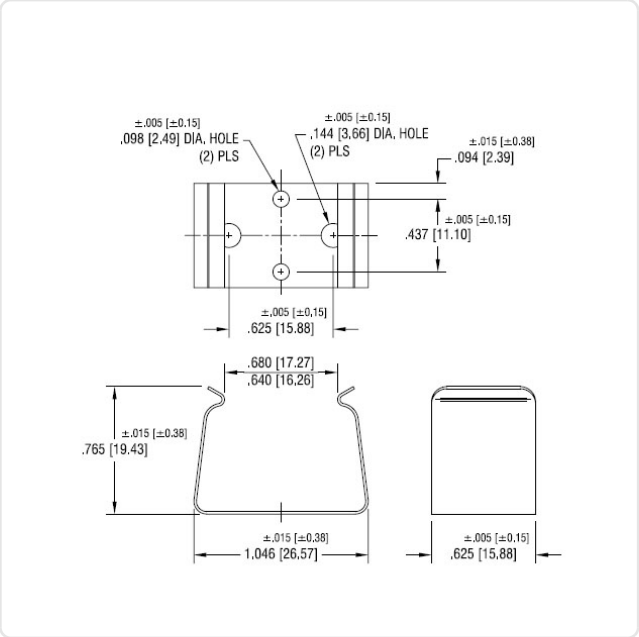

Sie wünschen eine individuelle Beratung ?
Wir freuen uns auf Ihre E-Mail an products@ettinger.de.

Änderungen und Irrtümer vorbehalten.

ETTINGER GmbH

Ottostraße 5 | 85649 Hofolding | Deutschland | www.ettinger.de | info@ettinger.de | + 49 8104 66 23 88