Artikeldatenblatt

Lötstift rund Ø1,3x9,0 Messing verzinnt | Einpressschaft 4-kant

Artikel-Nr.: 013.14.475



Abbildung ggf. ähnlich

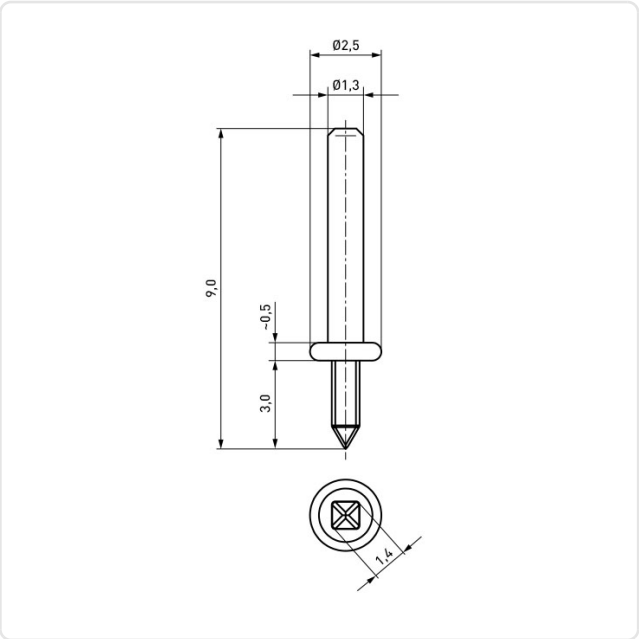

Bohrung Leiterplatte [mm]:	1.3
Durchmesser [mm]:	1.3
Länge [mm]:	9
Material:	Messing 2.0321 bleifrei
Oberfläche:	verzinnt
Stecklänge [mm]:	5.5
Gewicht:	0.11g

Konformitäten

RoHS-konform:	Ja
REACH-konform:	Ja
SVHC-frei:	Ja

Hinweis: Angaben zu SVHC-Stoffen bezogen auf Ihre individuellen Lieferungen finden Sie jeweils auf Ihrem Lieferschein.

Alle Informationen erhalten Sie im Web auf unserer Artikeldetailseite
Lötstift rund Ø1,3x9,0 Messing verzinnt | Einpressschaft 4-kant

Sie wünschen eine individuelle Beratung ?
Wir freuen uns auf Ihre E-Mail an products@ettinger.de.

Änderungen und Irrtümer vorbehalten.

ETTINGER GmbH

Ottostraße 5 | 85649 Hofolding | Deutschland | www.ettinger.de | info@ettinger.de | + 49 8104 66 23 88