ETTINGER
Elektronik-Bauelemente

Artikeldatenblatt

Abdeckkappe für RJ11 Gehäuse

Artikel-Nr.: 076.88.000

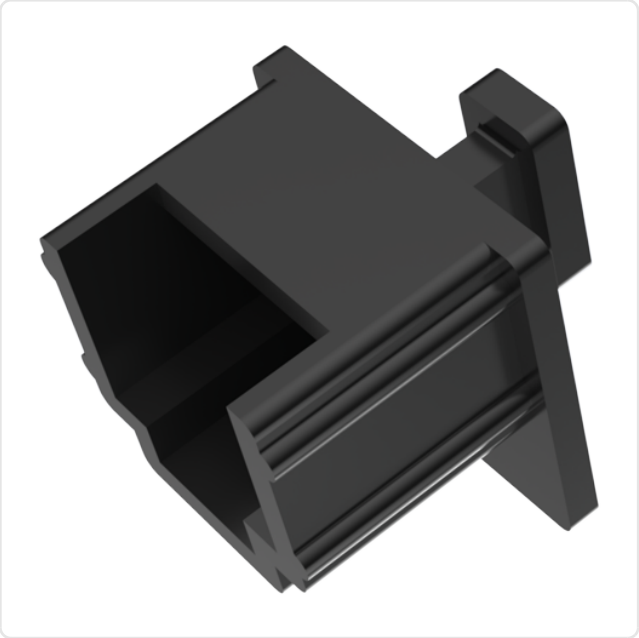

Abbildung ggf. ähnlich

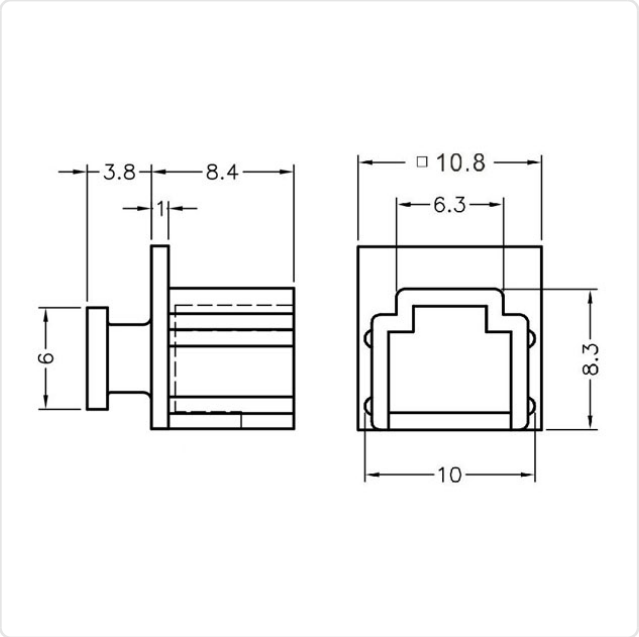

Bautyp:	Lochstopfen
Farbe:	schwarz
Kopfhöhe [mm]:	10.8
Material:	PE - Polyethylen
Materialgruppe:	Kunststoff
Gewicht:	0.36g
Konformitäten:	Reach COMPLIANT, RoHS COMPLIANT, SVHC COMPLIANT

Alle Informationen erhalten Sie im Web auf unserer Artikeldetailseite

Sie wünschen eine individuelle Beratung ?
Wir freuen uns auf Ihre E-Mail an products@ettinger.de.

Änderungen und Irrtümer vorbehalten.

ETTINGER GmbH

Ottostraße 5 | 85649 Hofolding | Deutschland | www.ettinger.de | info@ettinger.de | + 49 8104 66 23 88