ETTINGER
Elektronik-Bauelemente

Artikeldatenblatt

Prüfbuchse Ø1,5/1,0x3,5mm für Leiterplattenstärken von 1,6mm

Artikel-Nr.: 012.16.124

Abbildung ggf. ähnlich

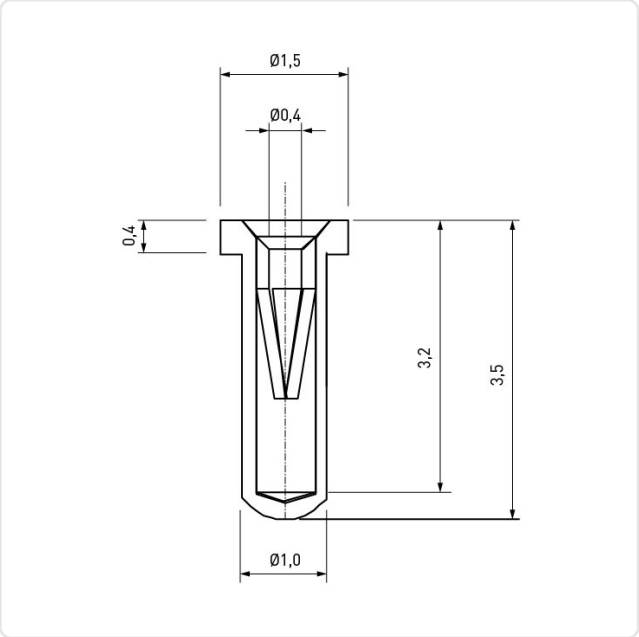

Bohrung Leiterplatte [mm]:	1
Durchmesser [mm]:	1.5
Länge [mm]:	3.5
Material:	Messing
Materialgruppe:	Messing
Oberfläche:	verzinnt
Gewicht:	0.02g
Konformitäten:	Reach COMPLIANT, RoHS COMPLIANT, SVHC COMPLIANT

Alle Informationen erhalten Sie im Web auf unserer Artikeldetailseite

Sie wünschen eine individuelle Beratung ?
Wir freuen uns auf Ihre E-Mail an products@ettinger.de.

Änderungen und Irrtümer vorbehalten.

ETTINGER GmbH

Ottostraße 5 | 85649 Hofolding | Deutschland | www.ettinger.de | info@ettinger.de | + 49 8104 66 23 88