ETTINGER
Elektronik-Bauelemente

Artikeldatenblatt

Tragegriff flexibel-Kunststoffsteg mit Stahlfeder, Profil schwarz

Artikel-Nr.: 029.04.190

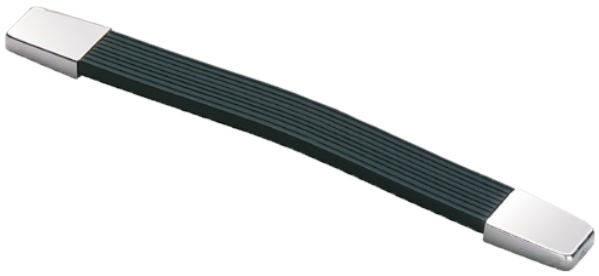

Abbildung ggf. ähnlich

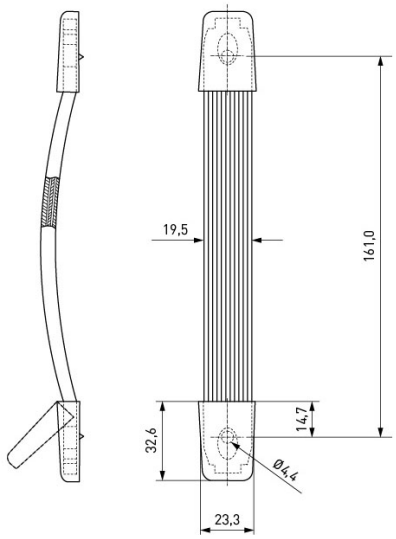

Bautyp:	Tragegriff
Bohrungsabstand [mm]:	161
Farbe:	schwarz
Gewindegröße:	M4
Material:	Stahl
Materialgruppe:	Stahl
Oberfläche:	vernickelt 3µm E1E
Gewicht:	43.76g
Konformitäten:	Reach COMPLIANT, RoHS COMPLIANT, SVHC COMPLIANT

Alle Informationen erhalten Sie im Web auf unserer Artikeldetailseite

Sie wünschen eine individuelle Beratung ?
Wir freuen uns auf Ihre E-Mail an products@ettinger.de.

Änderungen und Irrtümer vorbehalten.

ETTINGER GmbH

Ottostraße 5 | 85649 Hofolding | Deutschland | www.ettinger.de | info@ettinger.de | + 49 8104 66 23 88