ETTINGER
Elektronik-Bauelemente

Artikeldatenblatt

# Kabelhalter 9,1x7,7mm Typ MWSEA2 mit Steckfuss für Bohrung 3,5mm

**Artikel-Nr.: 072.78.446**

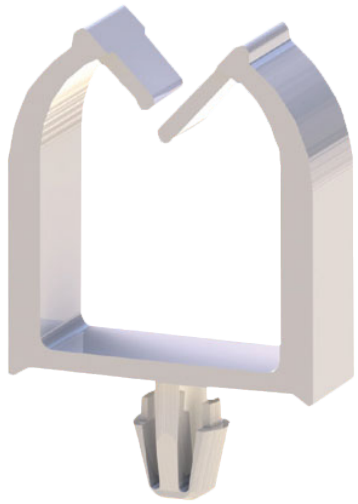

**Abbildung ggf. ähnlich**

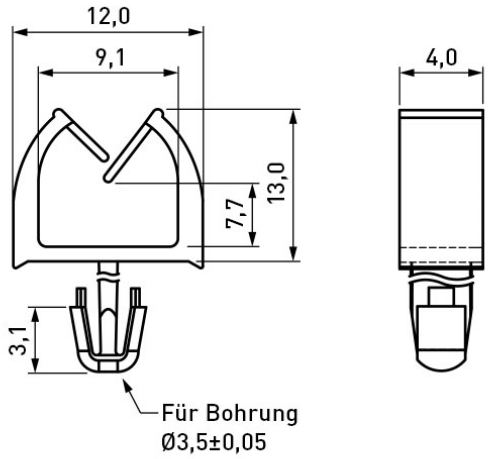


| | |
|---|---|
| Breite [mm]: | 12 |
| Bündeldurchmesser [mm]: | 4,0-9,0 |
| Farbe: | natur |
| Höhe [mm]: | 13 |
| Material: | PA 6.6 |
| Materialgruppe: | Kunststoff |
| Montagebohrung [mm]: | 3.5 |
| Stärke Montageplatte [mm]: | 1,6 mm |
| Gewicht: | 0.23g |
| Konformitäten: | Reach COMPLIANT, RoHS COMPLIANT, SVHC COMPLIANT |

**Alle Informationen erhalten Sie im Web auf unserer Artikeldetailseite**

**Sie wünschen eine individuelle Beratung ?**
**Wir freuen uns auf Ihre E-Mail an products@ettinger.de.**

**Änderungen und Irrtümer vorbehalten.**

**ETTINGER GmbH**

Ottostraße 5 | 85649 Hofolding | Deutschland | www.ettinger.de | info@ettinger.de | + 49 8104 66 23 88