ETTINGER
Elektronik-Bauelemente

Artikeldatenblatt

Spreizniet Ø6,3 | 2,5-9,0 Polyamid 6.6 schwarz

Artikel-Nr.: 072.82.711

Abbildung ggf. ähnlich

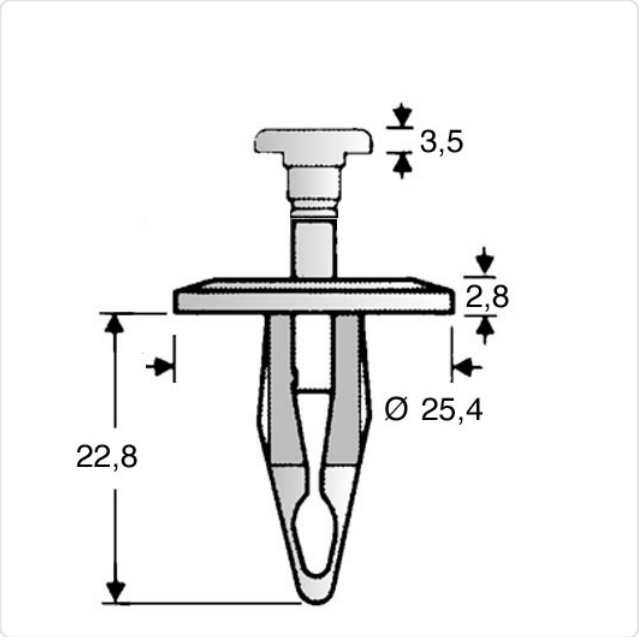

Bautyp:	lösbar
Brennbarkeitsklasse:	UL94-V2
Farbe:	schwarz
Kopfdurchmesser [mm]:	25.4
Kopfhöhe [mm]:	2.8
Länge [mm]:	22.8
Material:	PA 6.6
Materialgruppe:	Kunststoff
Montagebohrung Bereich [mm]:	Ø 6,3-7,0
Nietdurchmesser [mm]:	6.3
Stärke Montageplatte [mm]:	2,5-9,0
Gewicht:	1.85g
Konformitäten:	Reach COMPLIANT, RoHS COMPLIANT, SVHC COMPLIANT

Alle Informationen erhalten Sie im Web auf unserer Artikeldetailseite

Sie wünschen eine individuelle Beratung ?
Wir freuen uns auf Ihre E-Mail an products@ettinger.de.

Änderungen und Irrtümer vorbehalten.

ETTINGER GmbH

Ottostraße 5 | 85649 Hofolding | Deutschland | www.ettinger.de | info@ettinger.de | + 49 8104 66 23 88