ETTINGER
Elektronik-Bauelemente

Artikeldatenblatt

Profilgriff Typ RS20 400/42/20mm M8 Griffschenkel - Polyamid schwarz

Artikel-Nr.: 029.52.408

Abbildung ggf. ähnlich

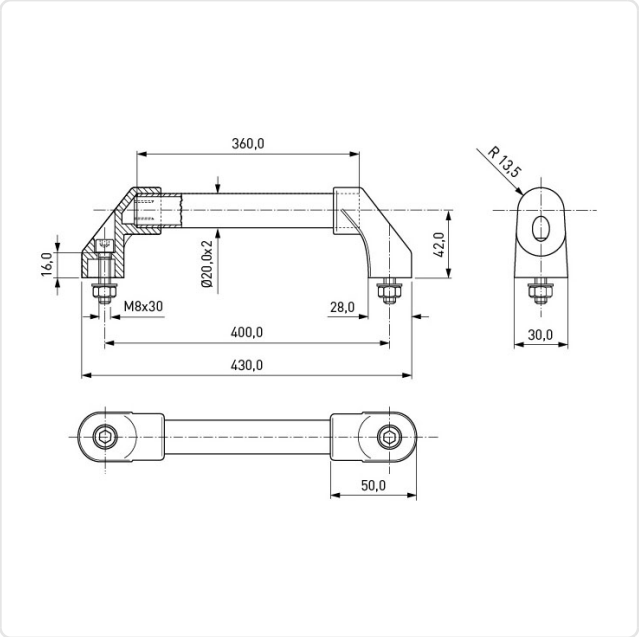

Bautyp:	Gerätegriff
Bohrungsabstand [mm]:	400
Breite [mm]:	20
Gewindegröße:	M8
Höhe [mm]:	42
Material:	Aluminium 3.3535 bleifrei
Materialgruppe:	Aluminium
Oberfläche:	eloxiert farblos
Gewicht:	227g
Konformitäten:	Reach COMPLIANT, RoHS COMPLIANT, SVHC COMPLIANT

Alle Informationen erhalten Sie im Web auf unserer Artikeldetailseite

Sie wünschen eine individuelle Beratung ?
Wir freuen uns auf Ihre E-Mail an products@ettinger.de.

Änderungen und Irrtümer vorbehalten.

ETTINGER GmbH

Ottostraße 5 | 85649 Hofolding | Deutschland | www.ettinger.de | info@ettinger.de | + 49 8104 66 23 88