Artikeldatenblatt

Steckfuß Ø10,0x4,0 PVC schwarz

Artikel-Nr.: 017.55.100



Abbildung ggf. ähnlich

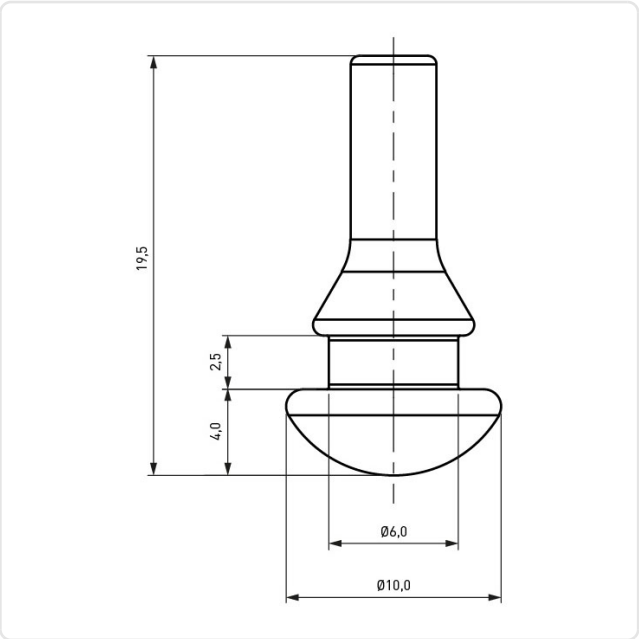

Bohrung Montageplatte [mm]:	6
Durchmesser [mm]:	10
Farbe:	schwarz
Höhe [mm]:	4
Material:	PVC - Polyvinylchlorid
Stärke Montageplatte [mm]:	2,5
Gewicht:	0.73g

Konformitäten

RoHS-konform:	Ja
REACH-konform:	Ja
SVHC-frei:	Ja

Hinweis: Angaben zu SVHC-Stoffen bezogen auf Ihre individuellen Lieferungen finden Sie jeweils auf Ihrem Lieferschein.

Alle Informationen erhalten Sie im Web auf unserer Artikeldetailseite
Steckfuß Ø10,0x4,0 PVC schwarz

Sie wünschen eine individuelle Beratung ?
Wir freuen uns auf Ihre E-Mail an products@ettinger.de.

Änderungen und Irrtümer vorbehalten.

ETTINGER GmbH

Ottostraße 5 | 85649 Hofolding | Deutschland | www.ettinger.de | info@ettinger.de | + 49 8104 66 23 88