ETTINGER
Elektronik-Bauelemente

Artikeldatenblatt

Halteklammer für 1x "AA" Mignon Aluminium blank

Artikel-Nr.: 015.89.128

Marke: Keystone Electronics

Hersteller-Nr.: 91

Abbildung ggf. ähnlich

Batterietyp:	AA-Mignon
Breite [mm]:	15.9
Material:	Aluminium
Materialgruppe:	Aluminium
Oberfläche:	blank
Gewicht:	0.86g
Konformitäten:	Reach COMPLIANT, RoHS COMPLIANT, SVHC COMPLIANT

Alle Informationen erhalten Sie im Web auf unserer Artikeldetailseite

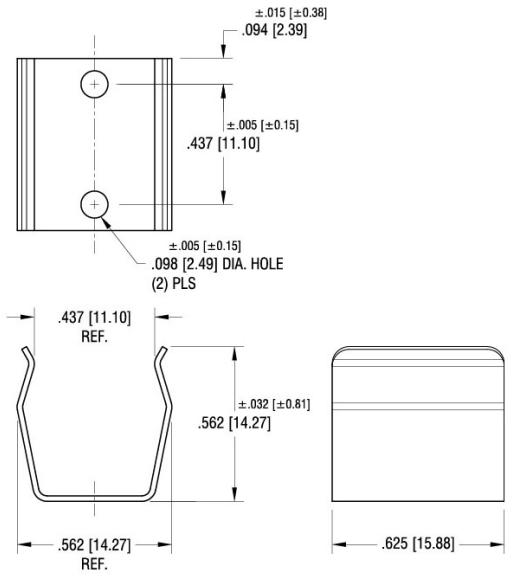

Sie wünschen eine individuelle Beratung ?
Wir freuen uns auf Ihre E-Mail an products@ettinger.de.

Änderungen und Irrtümer vorbehalten.

ETTINGER GmbH

Ottostraße 5 | 85649 Hofolding | Deutschland | www.ettinger.de | info@ettinger.de | + 49 8104 66 23 88