ETTINGER
Elektronik-Bauelemente

Artikeldatenblatt

Kabelverschraubung EMV PG11 mit Lamellen-Spannzange mit O-Ring

Artikel-Nr.: 014.29.133

Abbildung ggf. ähnlich

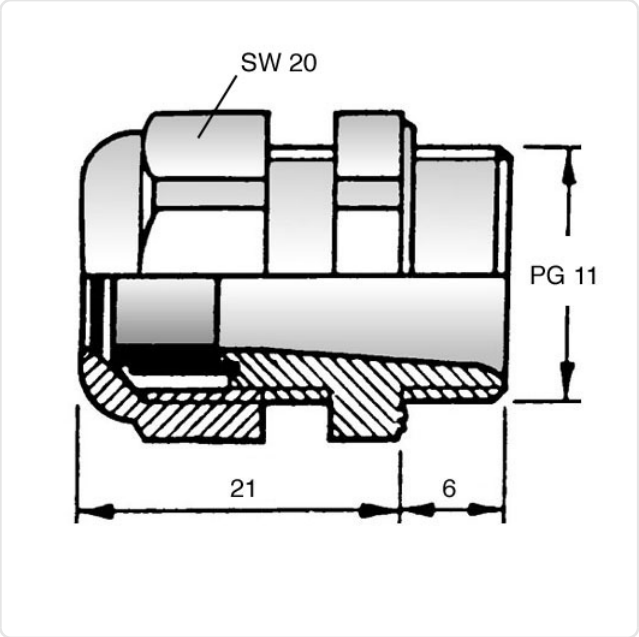

Gewindegröße:	PG11
Klemmbereich [mm]:	5.0-10.0
Material:	Messing
Materialgruppe:	Messing
Montagebohrung [mm]:	19
SW / Außendurchmesser [mm]:	20
Schutzart:	IP68
Gewicht:	23.75g
Konformitäten:	Reach COMPLIANT, RoHS COMPLIANT, SVHC NOT COMPLIANT

Alle Informationen erhalten Sie im Web auf unserer Artikeldetailseite

Sie wünschen eine individuelle Beratung ?
Wir freuen uns auf Ihre E-Mail an products@ettinger.de.

Änderungen und Irrtümer vorbehalten.

ETTINGER GmbH

Ottostraße 5 | 85649 Hofolding | Deutschland | www.ettinger.de | info@ettinger.de | + 49 8104 66 23 88