Artikeldatenblatt

# Drahtschelle Ø16,8-17,7 Federstahl verzinkt

**Artikel-Nr.: 014.50.117**



**Abbildung ggf. ähnlich**

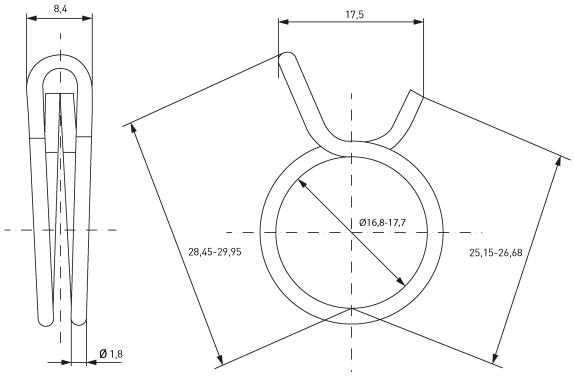


| | |
|---|---|
| Breite [mm]: | 8.4 |
| Klemmbereich [mm]: | Ø16,8-17,7 |
| Material: | Federstahl bleifrei |
| Oberfläche: | verzinkt blau 5µm A2K |
| Stärke [mm]: | 1.8 |

**Konformitäten**

| | |
|---|---|
| RoHS-konform: | Ja |
| REACH-konform: | Ja |
| SVHC-frei: | Ja |

**Hinweis:** Angaben zu SVHC-Stoffen bezogen auf Ihre individuellen Lieferungen finden Sie jeweils auf Ihrem Lieferschein.

**Alle Informationen erhalten Sie im Web auf unserer Artikeldetailseite Drahtschelle Ø16,8-17,7 Federstahl verzinkt**

**Sie wünschen eine individuelle Beratung ?**
**Wir freuen uns auf Ihre E-Mail an products@ettinger.de.**

**Änderungen und Irrtümer vorbehalten.**

**ETTINGER GmbH**

Ottostraße 5 | 85649 Hofolding | Deutschland | www.ettinger.de | info@ettinger.de | + 49 8104 66 23 88