ETTINGER
Elektronik-Bauelemente

Artikeldatenblatt

Frontverbinder mit eingepresster Mutter M2,5

Artikel-Nr.: 074.24.830

Abbildung ggf. ähnlich

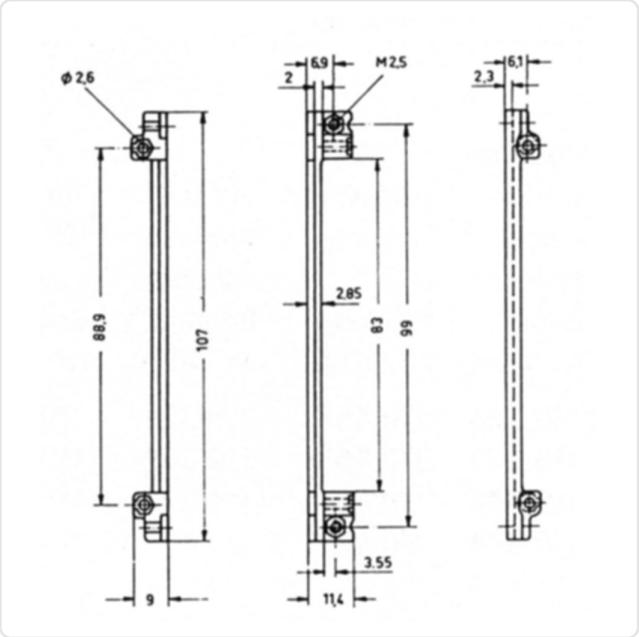

Bohrungsabstand [mm]:	88.9
Brennbarkeitsklasse:	UL94-V0
Farbe:	grau
Länge [mm]:	107
Material:	Kunststoff
Materialgruppe:	Kunststoff
Gewicht:	2.79g
Konformitäten:	Reach COMPLIANT, RoHS COMPLIANT, SVHC COMPLIANT

Alle Informationen erhalten Sie im Web auf unserer Artikeldetailseite

Sie wünschen eine individuelle Beratung ?
Wir freuen uns auf Ihre E-Mail an products@ettinger.de.

Änderungen und Irrtümer vorbehalten.

ETTINGER GmbH

Ottostraße 5 | 85649 Hofolding | Deutschland | www.ettinger.de | info@ettinger.de | + 49 8104 66 23 88