ETTINGER
Elektronik-Bauelemente

Artikeldatenblatt

Halsschraube M2,5x11 Linsenkopf Messing schwarz Schlitz

Artikel-Nr.: 001.85.240

Abbildung ggf. ähnlich

Antrieb:	Schlitz
Gewindegröße:	M2,5
Halslänge [mm]:	5
Kopfdurchmesser [mm]:	5
Kopfform:	Linsenkopf
Kopfhöhe [mm]:	1.7
Länge [mm]:	11
Material:	Messing 2.0401
Materialgruppe:	Messing
Oberfläche:	verzinkt schwarz 5µm A2R
Gewicht:	0.53g
Konformitäten:	Reach COMPLIANT, RoHS COMPLIANT, SVHC NOT COMPLIANT

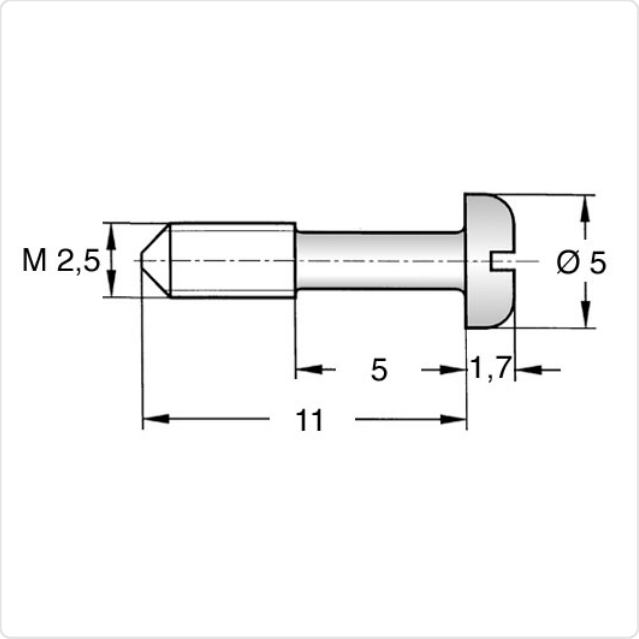

Alle Informationen erhalten Sie im Web auf unserer Artikeldetailseite

Sie wünschen eine individuelle Beratung ?
Wir freuen uns auf Ihre E-Mail an products@ettinger.de.

Änderungen und Irrtümer vorbehalten.

ETTINGER GmbH

Ottostraße 5 | 85649 Hofolding | Deutschland | www.ettinger.de | info@ettinger.de | + 49 8104 66 23 88