ETTINGER
Elektronik-Bauelemente

Artikeldatenblatt

Klettbinder vorgestanzt auf Rolle

Artikel-Nr.: 072.98.130

Abbildung ggf. ähnlich

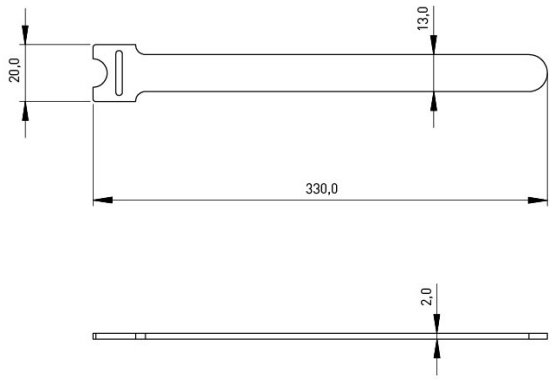

Bautyp:	Klettverschluss
Breite [mm]:	13
Bündeldurchmesser [mm]:	91,0-140,0
Farbe:	schwarz
Länge [mm]:	330
Material:	PP - Polypropylen
Materialgruppe:	Kunststoff
Gewicht:	1186g
Konformitäten:	Reach COMPLIANT, RoHS COMPLIANT, SVHC COMPLIANT

Alle Informationen erhalten Sie im Web auf unserer Artikeldetailseite

Sie wünschen eine individuelle Beratung ?
Wir freuen uns auf Ihre E-Mail an products@ettinger.de.

Änderungen und Irrtümer vorbehalten.

ETTINGER GmbH

Ottostraße 5 | 85649 Hofolding | Deutschland | www.ettinger.de | info@ettinger.de | + 49 8104 66 23 88