Artikeldatenblatt

# Schrumpfschlauch 2:1 | 19,0-9,5 Polyolefin schwarz | Box à 5m

**Artikel-Nr.: 037.95.191**



**Abbildung ggf. ähnlich**

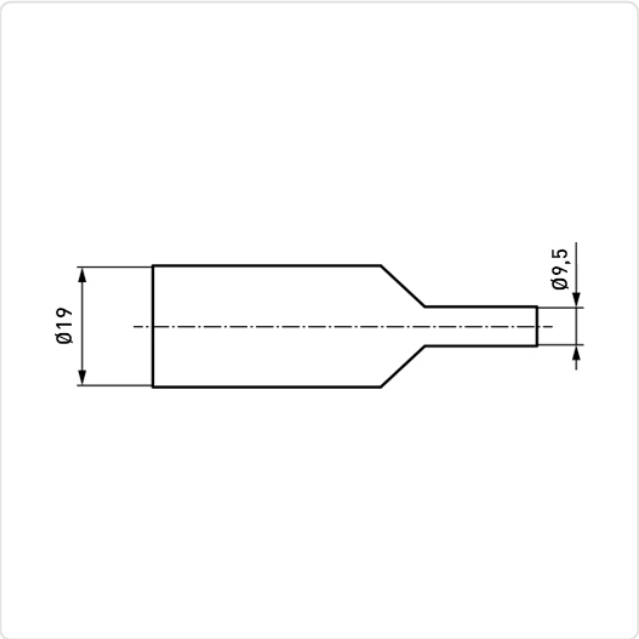


| | |
|---|---|
| Brennbarkeitsklasse: | UL94-HB |
| Durchmesser [mm]: | 19 |
| Farbe: | schwarz |
| Material: | Polyolefin |
| Rollenlänge [m]: | 5 |
| Schrumpfrate: | 2:1 |
| Schrumpfung Ø max. [mm]: | 9.5 |
| Gewicht: | 2.53g |

**Konformitäten**

| | |
|---|---|
| RoHS-konform: | Ja |
| REACH-konform: | Ja |
| SVHC-frei: | Ja |

**Hinweis:** Angaben zu SVHC-Stoffen bezogen auf Ihre individuellen Lieferungen finden Sie jeweils auf Ihrem Lieferschein.

**Alle Informationen erhalten Sie im Web auf unserer Artikeldetailseite Schrumpfschlauch 2:1 | 19,0-9,5 Polyolefin schwarz | Box à 5m**

**Sie wünschen eine individuelle Beratung ?**
**Wir freuen uns auf Ihre E-Mail an products@ettinger.de.**

**Änderungen und Irrtümer vorbehalten.**

**ETTINGER GmbH**

Ottostraße 5 | 85649 Hofolding | Deutschland | www.ettinger.de | info@ettinger.de | + 49 8104 66 23 88