ETTINGER
Elektronik-Bauelemente

Artikeldatenblatt

Einnietmutter M2 | 0,5 - 0,6 Stahl verzinkt

Artikel-Nr.: 002.15.012

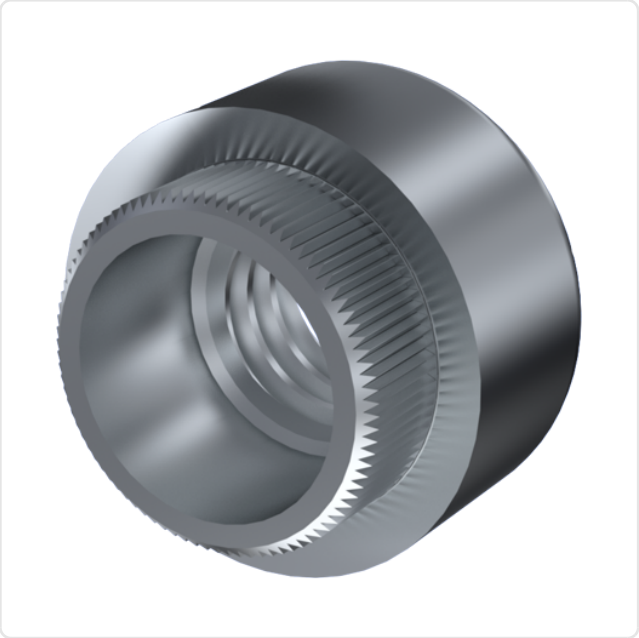

Abbildung ggf. ähnlich

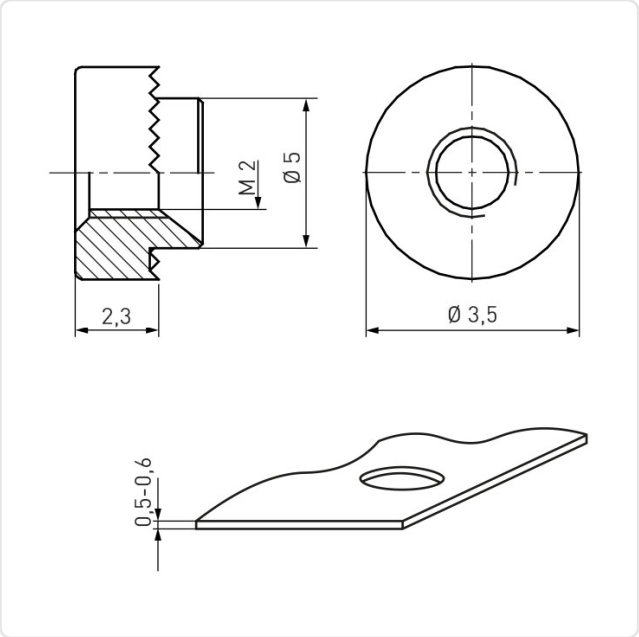

Außendurchmesser [mm]:	5
Bohrung Montageplatte [mm]:	3.5
Gewindegröße:	M2
Höhe [mm]:	2.3
Material:	Stahl
Materialgruppe:	Stahl
Oberfläche:	verzinkt blau 5µm A2K
Stärke Montageplatte [mm]:	0,5 - 0,6
Gewicht:	0.32g
Konformitäten:	Reach COMPLIANT, RoHS COMPLIANT, SVHC NOT COMPLIANT

Alle Informationen erhalten Sie im Web auf unserer Artikeldetailseite

Sie wünschen eine individuelle Beratung ?
Wir freuen uns auf Ihre E-Mail an products@ettinger.de.

Änderungen und Irrtümer vorbehalten.

ETTINGER GmbH

Ottostraße 5 | 85649 Hofolding | Deutschland | www.ettinger.de | info@ettinger.de | + 49 8104 66 23 88