ETTINGER
Elektronik-Bauelemente

Artikeldatenblatt

Griff 300/330mm M8 Alu,mit Kunststoffüberzug,schwarz

Artikel-Nr.: 029.52.303

Abbildung ggf. ähnlich

Bautyp:	Gerätegriff
Bohrungsabstand [mm]:	300
Gewindegröße:	M8
Material:	Aluminium 3.3206 bleifrei
Materialgruppe:	Aluminium
Gewicht:	215g
Konformitäten:	Reach COMPLIANT, RoHS COMPLIANT, SVHC COMPLIANT

Alle Informationen erhalten Sie im Web auf unserer Artikeldetailseite

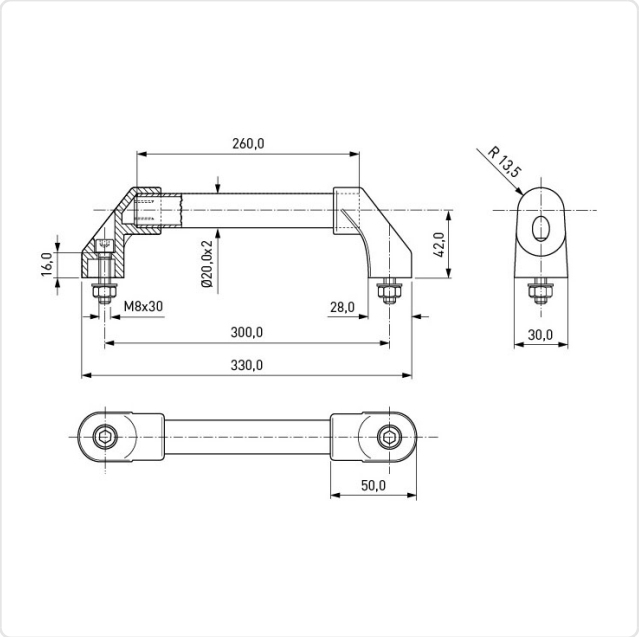

Sie wünschen eine individuelle Beratung ?
Wir freuen uns auf Ihre E-Mail an products@ettinger.de.

Änderungen und Irrtümer vorbehalten.

ETTINGER GmbH

Ottostraße 5 | 85649 Hofolding | Deutschland | www.ettinger.de | info@ettinger.de | + 49 8104 66 23 88