ETTINGER
Elektronik-Bauelemente

Artikeldatenblatt

Senkkopfschraube ISO2009 M4x16 PA6.6 natur Phillips

Artikel-Nr.: 001.46.464

Abbildung ggf. ähnlich

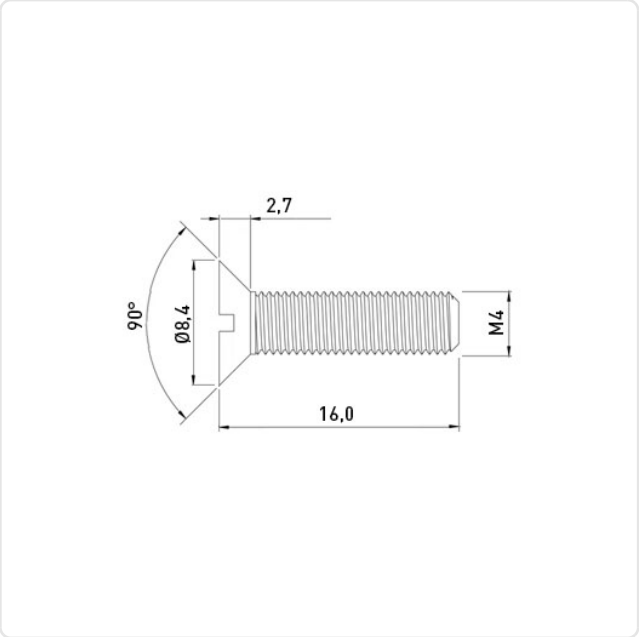

Antrieb:	Kreuzschlitz / Phillips-H
Brennbarkeitsklasse:	UL94-V2
DIN/ISO:	DIN963 / ISO2009
Farbe:	natur
Gewindegröße:	M4
Kopfdurchmesser [mm]:	7.5
Kopfform:	Senkkopf
Kopfhöhe [mm]:	2.2
Länge [mm]:	16
Material:	PA 6.6
Materialgruppe:	Kunststoff
Gewicht:	0.25g
Konformitäten:	Reach COMPLIANT, RoHS COMPLIANT, SVHC COMPLIANT

Alle Informationen erhalten Sie im Web auf unserer Artikeldetailseite

Sie wünschen eine individuelle Beratung ?
Wir freuen uns auf Ihre E-Mail an products@ettinger.de.

Änderungen und Irrtümer vorbehalten.

ETTINGER GmbH

Ottostraße 5 | 85649 Hofolding | Deutschland | www.ettinger.de | info@ettinger.de | + 49 8104 66 23 88