Artikeldatenblatt

Sicherungshalter 5x20mm Schraubverschlußkappe/LP-Montage

Artikel-Nr.: 015.06.605

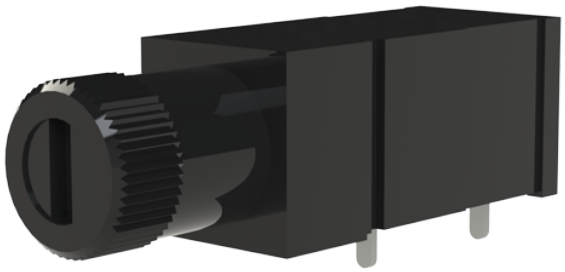

Abbildung ggf. ähnlich

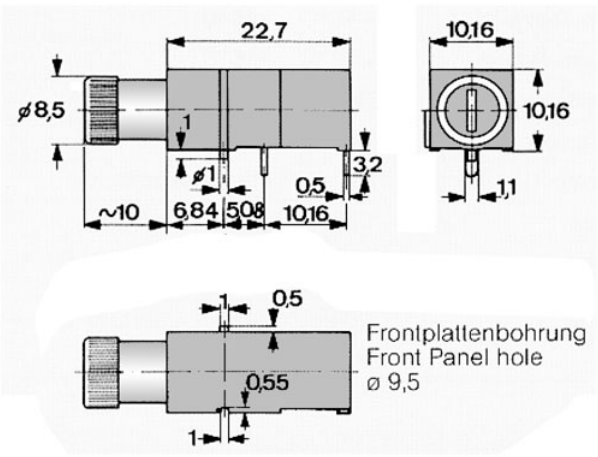

Bautyp:	Sicherungshalter
Material:	Kunststoff
Materialgruppe:	Kunststoff
Montagebohrung [mm]:	9.5
Schutzart:	IP40
Sicherungsgröße [mm]:	5,0x20,0
Stromstärke [A]:	6,3
Gewicht:	4.08g
Konformitäten:	Reach COMPLIANT, RoHS COMPLIANT, SVHC COMPLIANT

Alle Informationen erhalten Sie im Web auf unserer Artikeldetailseite

Sie wünschen eine individuelle Beratung ?
Wir freuen uns auf Ihre E-Mail an products@ettinger.de.

Änderungen und Irrtümer vorbehalten.

ETTINGER GmbH

Ottostraße 5 | 85649 Hofolding | Deutschland | www.ettinger.de | info@ettinger.de | + 49 8104 66 23 88