ETTINGER
Elektronik-Bauelemente

Artikeldatenblatt

Bauteilehalter mit Zahnband Ø38,1mm Schraubmontage Ø5,1mm UL94-HB

Artikel-Nr.: 072.76.330

Abbildung ggf. ähnlich

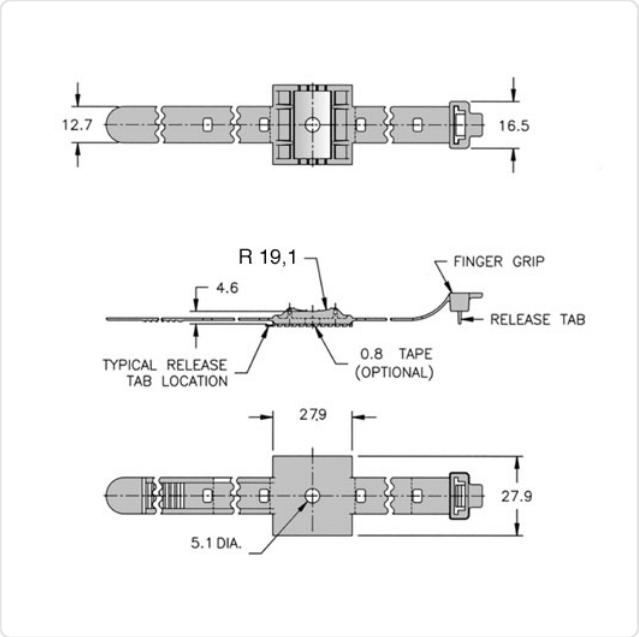

Breite [mm]:	27.9
Bündeldurchmesser [mm]:	25,0-40,0
Farbe:	schwarz
Material:	PA 6.6
Materialgruppe:	Kunststoff
Montagebohrung [mm]:	5.1
Stärke Montageplatte [mm]:	Zahnband
Gewicht:	5.34g
Konformitäten:	Reach COMPLIANT, RoHS COMPLIANT, SVHC COMPLIANT

Alle Informationen erhalten Sie im Web auf unserer Artikeldetailseite

Sie wünschen eine individuelle Beratung ?
Wir freuen uns auf Ihre E-Mail an products@ettinger.de.

Änderungen und Irrtümer vorbehalten.

ETTINGER GmbH

Ottostraße 5 | 85649 Hofolding | Deutschland | www.ettinger.de | info@ettinger.de | + 49 8104 66 23 88