ETTINGER
Elektronik-Bauelemente

Artikeldatenblatt

Kabelhalter für Kabelbündel ø22mm für Bohrung ø6,5-7mm/LP 0,6-2,0mm

Artikel-Nr.: 072.75.047

Abbildung ggf. ähnlich

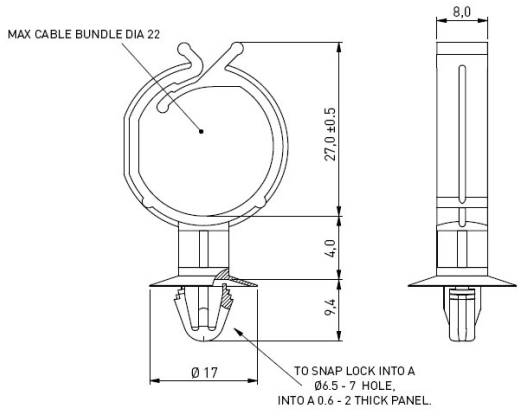

Breite [mm]:	17
Bündeldurchmesser [mm]:	6,0-12,0
Farbe:	natur
Höhe [mm]:	4
Material:	PA 6.6
Materialgruppe:	Kunststoff
Montagebohrung [mm]:	7
Stärke Montageplatte [mm]:	0,6-2,0mm
Gewicht:	0.77g
Konformitäten:	Reach COMPLIANT, RoHS COMPLIANT, SVHC COMPLIANT

Alle Informationen erhalten Sie im Web auf unserer Artikeldetailseite

Sie wünschen eine individuelle Beratung ?
Wir freuen uns auf Ihre E-Mail an products@ettinger.de.

Änderungen und Irrtümer vorbehalten.

ETTINGER GmbH

Ottostraße 5 | 85649 Hofolding | Deutschland | www.ettinger.de | info@ettinger.de | + 49 8104 66 23 88