ETTINGER
Elektronik-Bauelemente

Artikeldatenblatt

Sicherungskontakt 2,8x0,8mm max. 30A/500V AC

Artikel-Nr.: 015.06.083

Marke: Keystone Electronics

Hersteller-Nr.: 3544

Abbildung ggf. ähnlich

Bautyp:	Cliphalter
Material:	Messing
Materialgruppe:	Messing
Montagebohrung [mm]:	1.6
Sicherungsgröße [mm]:	2,8x0,8
Stromstärke [A]:	30
Gewicht:	0.19g
Konformitäten:	Reach COMPLIANT, RoHS COMPLIANT, SVHC COMPLIANT

Alle Informationen erhalten Sie im Web auf unserer Artikeldetailseite

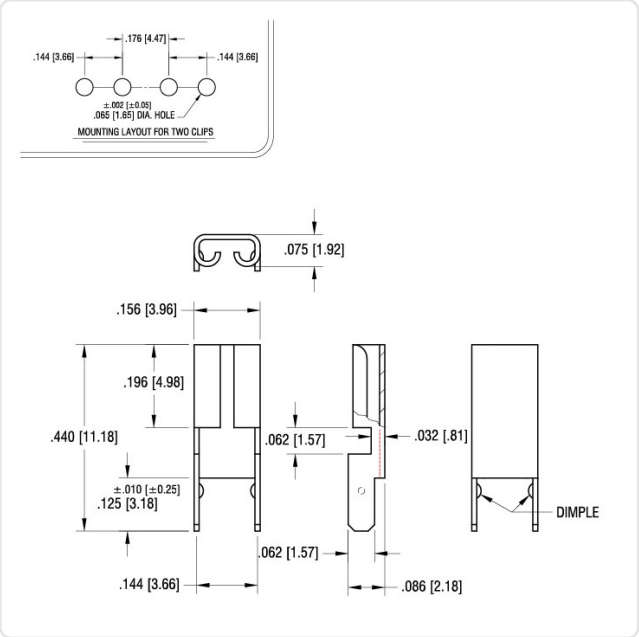

Sie wünschen eine individuelle Beratung ?
Wir freuen uns auf Ihre E-Mail an products@ettinger.de.

Änderungen und Irrtümer vorbehalten.

ETTINGER GmbH

Ottostraße 5 | 85649 Hofolding | Deutschland | www.ettinger.de | info@ettinger.de | + 49 8104 66 23 88