ETTINGER
Elektronik-Bauelemente

Artikeldatenblatt

Stellfuß Ø30,0 | Gewinde M8x10,0 PP - Stahl

Artikel-Nr.: 017.63.833

Abbildung ggf. ähnlich

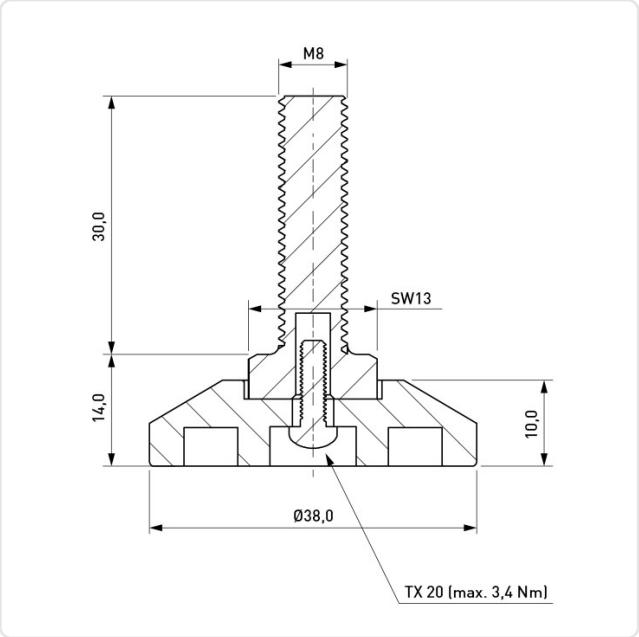

Durchmesser [mm]:	30
Farbe:	schwarz
Gewindegröße:	M8
Höhe [mm]:	10
Länge [mm]:	20
Material:	PP - Polypropylen
Material Gewindeeinsatz:	Stahl
Materialgruppe:	Kunststoff
Gewicht:	22.54g
Konformitäten:	Reach COMPLIANT, RoHS COMPLIANT, SVHC COMPLIANT

Alle Informationen erhalten Sie im Web auf unserer Artikeldetailseite

Sie wünschen eine individuelle Beratung ?
Wir freuen uns auf Ihre E-Mail an products@ettinger.de.

Änderungen und Irrtümer vorbehalten.

ETTINGER GmbH

Ottostraße 5 | 85649 Hofolding | Deutschland | www.ettinger.de | info@ettinger.de | + 49 8104 66 23 88