Artikeldatenblatt

Distanzhalter 5,0 | ø3,2 | ø5,0 PBT natur

Artikel-Nr.: 006.44.705



Abbildung ggf. ähnlich

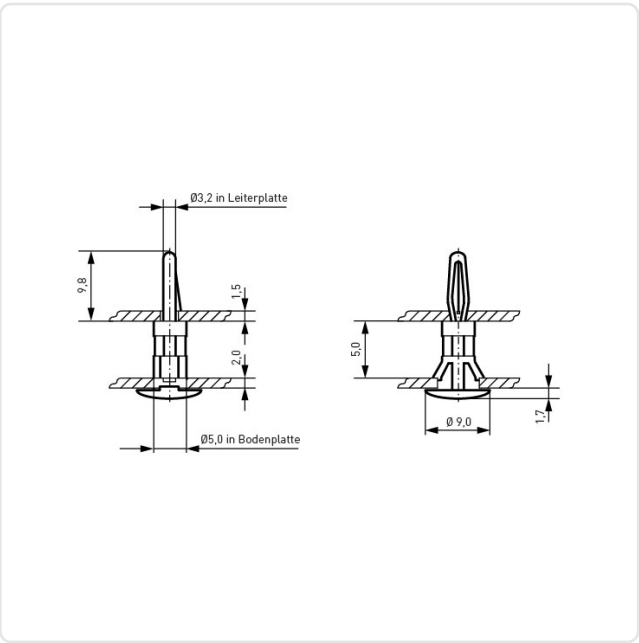

Bohrung Leiterplatte [mm]:	3.2
Bohrung Montageplatte [mm]:	5
Brennbarkeitsklasse:	UL94-V0
Farbe:	natur
Länge [mm]:	5
Material:	PBT - Polybutylenterephthalat SVHC
Stärke Leiterplatte [mm]:	1,5
Stärke Montageplatte [mm]:	2,0

Konformitäten

RoHS-konform:	Ja
REACH-konform:	Ja
SVHC-frei:	Nein
SVHC-Stoffe:	CAS-Nr. 3147-75-9 (UV 329), SVHC: CAS-Nr. 3896-11-5 (UV 326)

Hinweis: Angaben zu SVHC-Stoffen bezogen auf Ihre individuellen Lieferungen finden Sie jeweils auf Ihrem Lieferschein.

Alle Informationen erhalten Sie im Web auf unserer Artikeldetailseite
Distanzhalter 5,0 | ø3,2 | ø5,0 PBT natur

Sie wünschen eine individuelle Beratung ?
Wir freuen uns auf Ihre E-Mail an products@ettinger.de.

Änderungen und Irrtümer vorbehalten.

ETTINGER GmbH

Ottostraße 5 | 85649 Hofolding | Deutschland | www.ettinger.de | info@ettinger.de | + 49 8104 66 23 88