ETTINGER
Elektronik-Bauelemente

Artikeldatenblatt

Montage-Set UNC 5-8 SW5.0x8.0/5.0 vzk

Artikel-Nr.: 085.17.881

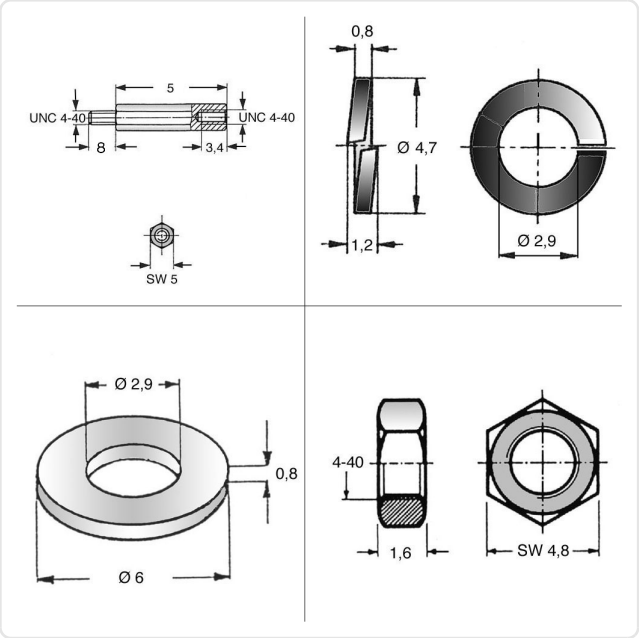

Abbildung ggf. ähnlich

Gewindegröße:	UNC4-40
Länge [mm]:	8
Gewicht:	0.03g
Konformitäten:	Reach COMPLIANT, RoHS COMPLIANT, SVHC COMPLIANT

Alle Informationen erhalten Sie im Web auf unserer Artikeldetailseite

Sie wünschen eine individuelle Beratung ?
Wir freuen uns auf Ihre E-Mail an products@ettinger.de.

Änderungen und Irrtümer vorbehalten.