Artikeldatenblatt

Gerätestecker 2+E/10A 250V/70°C Flanschmontage senkrecht

Artikel-Nr.: 039.61.260



Abbildung ggf. ähnlich

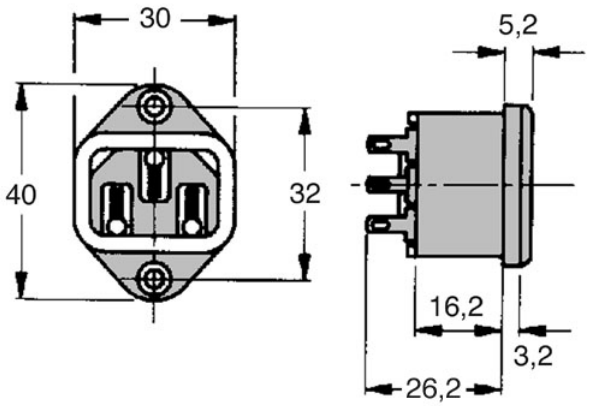

Anschlüsse:	6,3x0,8
Bautyp:	Gerätestecker Schraubmontage
Farbe:	schwarz
Material:	Kupfer, PA 6.6
Oberfläche:	vernickelt 3µm E1E
Stromstärke [A]:	10
Gewicht:	10.8g

Konformitäten

RoHS-konform:	Ja
REACH-konform:	Ja
SVHC-frei:	Ja

Hinweis: Angaben zu SVHC-Stoffen bezogen auf Ihre individuellen Lieferungen finden Sie jeweils auf Ihrem Lieferschein.

Alle Informationen erhalten Sie im Web auf unserer Artikeldetailseite
Gerätestecker 2+E/10A 250V/70°C Flanschmontage senkrecht

Sie wünschen eine individuelle Beratung ?
Wir freuen uns auf Ihre E-Mail an products@ettinger.de.

Änderungen und Irrtümer vorbehalten.

ETTINGER GmbH
Ottostraße 5 | 85649 Hofolding | Deutschland | www.ettinger.de | info@ettinger.de | + 49 8104 66 23 88