ETTINGER
Elektronik-Bauelemente

Artikeldatenblatt

Flachstecker 4,8x0,8 | 14,0 Messing verzinnt

Artikel-Nr.: 019.48.074

Abbildung ggf. ähnlich

Bohrung Leiterplatte [mm]:	1.5
Länge [mm]:	14
Material:	Messing
Materialgruppe:	Messing
Oberfläche:	verzinnt
Rastermaß [mm]:	5,08
Steckgröße [mm]:	4,8x0,8
Stecklänge [mm]:	8
Steckplätze:	1-fach
Winkel [°]:	0
Gewicht:	0.4g
Konformitäten:	Reach COMPLIANT, RoHS COMPLIANT, SVHC COMPLIANT

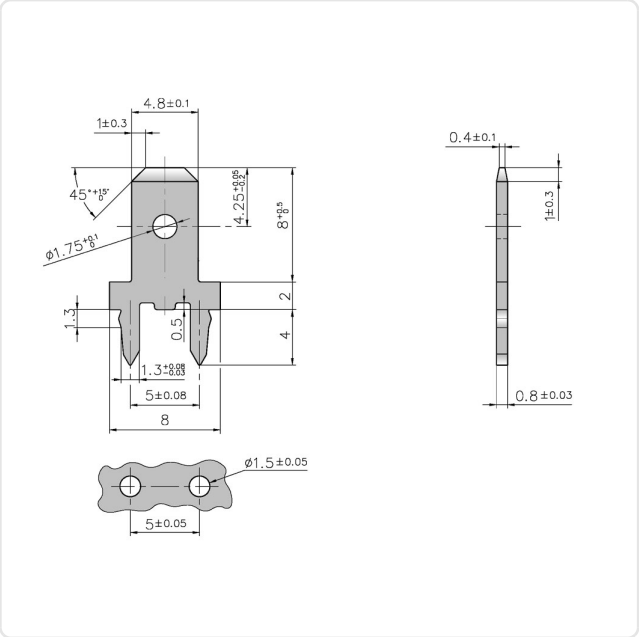

Alle Informationen erhalten Sie im Web auf unserer Artikeldetailseite

Sie wünschen eine individuelle Beratung ?
Wir freuen uns auf Ihre E-Mail an products@ettinger.de.

Änderungen und Irrtümer vorbehalten.

ETTINGER GmbH

Ottostraße 5 | 85649 Hofolding | Deutschland | www.ettinger.de | info@ettinger.de | + 49 8104 66 23 88