Artikeldatenblatt

Ringkabelschuh DIN46237 4-6mm² Kupfer verzinnt PA6.6 gelb

Artikel-Nr.: 018.35.744



Abbildung ggf. ähnlich

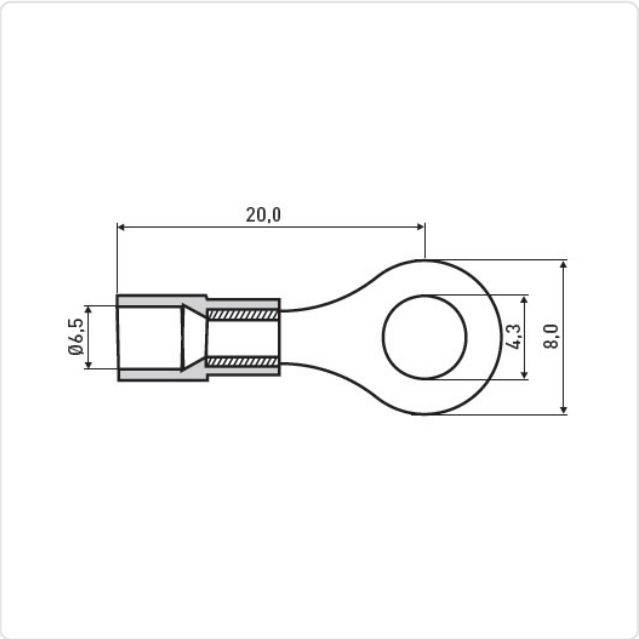

Außendurchmesser [mm]:	8
DIN/ISO:	DIN46225
Farbe:	gelb
Für Gewinde:	M4
Isolation:	Polyamid
Leiterquerschnitt [mm²]:	4,0-6,0
Material:	Kupfer
Oberfläche:	verzinnt
Gewicht:	1.63g

Konformitäten

RoHS-konform:	Ja
REACH-konform:	Ja
SVHC-frei:	Ja

Hinweis: Angaben zu SVHC-Stoffen bezogen auf Ihre individuellen Lieferungen finden Sie jeweils auf Ihrem Lieferschein.

Alle Informationen erhalten Sie im Web auf unserer Artikeldetailseite Ringkabelschuh DIN46237 4-6mm² Kupfer verzinnt PA6.6 gelb

Sie wünschen eine individuelle Beratung ?
Wir freuen uns auf Ihre E-Mail an products@ettinger.de.

Änderungen und Irrtümer vorbehalten.

ETTINGER GmbH

Ottostraße 5 | 85649 Hofolding | Deutschland | www.ettinger.de | info@ettinger.de | + 49 8104 66 23 88