Artikeldatenblatt

Sechskant-Mutter M12x1,5 Polyamid 6 RAL 7001

Artikel-Nr.: 014.85.128

Marke: LAPP

Hersteller-Nr.: 53119000

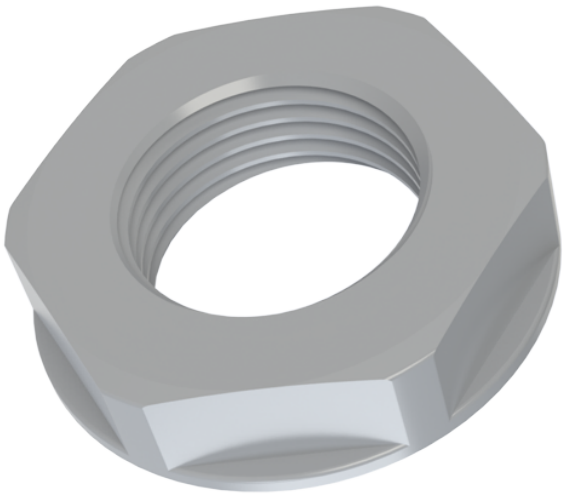

Abbildung ggf. ähnlich

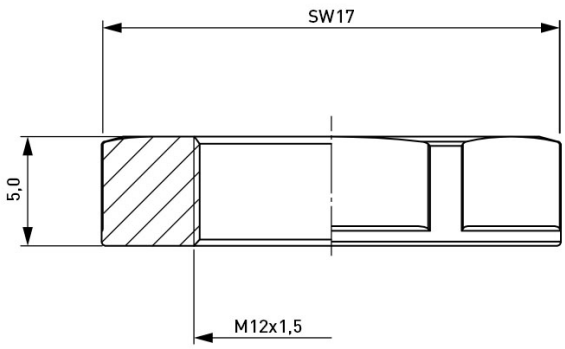

Bautyp:	Gegenmutter
Farbe:	grau
Gewindegröße:	M12
Höhe [mm]:	5
Material:	PA 6.0 25% GV
SW / Außendurchmesser [mm]:	17
Gewicht:	0.99g

Konformitäten

RoHS-konform:	Ja
REACH-konform:	Ja
SVHC-frei:	Ja

Hinweis: Angaben zu SVHC-Stoffen bezogen auf Ihre individuellen Lieferungen finden Sie jeweils auf Ihrem Lieferschein.

Alle Informationen erhalten Sie im Web auf unserer Artikeldetailseite Sechskant-Mutter M12x1,5 Polyamid 6 RAL 7001

Sie wünschen eine individuelle Beratung ?
Wir freuen uns auf Ihre E-Mail an products@ettinger.de.

Änderungen und Irrtümer vorbehalten.

ETTINGER GmbH

Ottostraße 5 | 85649 Hofolding | Deutschland | www.ettinger.de | info@ettinger.de | + 49 8104 66 23 88