Artikeldatenblatt

Sterngriff Ø 32 - M6 / DIN 6336 K, schwarz

Artikel-Nr.: 002.46.360

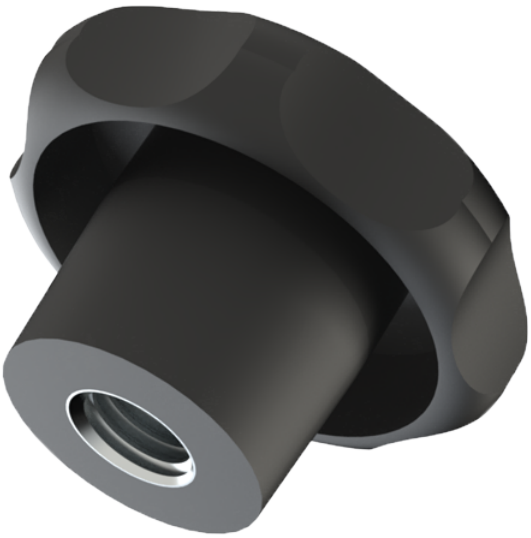

Abbildung ggf. ähnlich

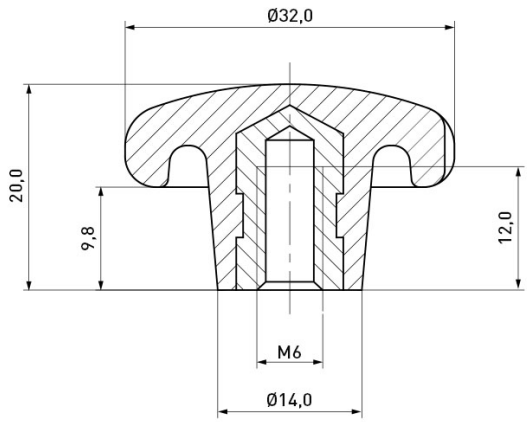

Durchmesser [mm]:	32
Farbe:	schwarz
Gewindegröße:	M6
Höhe [mm]:	20
Material:	Duroplast
Gewicht:	10.46g

Konformitäten

RoHS-konform:	Ja
REACH-konform:	Ja
SVHC-frei:	Nein
SVHC-Stoffe:	CAS-Nr. 7439-92-1 (Pb)

Hinweis: Angaben zu SVHC-Stoffen bezogen auf Ihre individuellen Lieferungen finden Sie jeweils auf Ihrem Lieferschein.

Alle Informationen erhalten Sie im Web auf unserer Artikeldetailseite
Sterngriff Ø 32 - M6 / DIN 6336 K, schwarz

Sie wünschen eine individuelle Beratung ?
Wir freuen uns auf Ihre E-Mail an products@ettinger.de.

Änderungen und Irrtümer vorbehalten.

ETTINGER GmbH

Ottostraße 5 | 85649 Hofolding | Deutschland | www.ettinger.de | info@ettinger.de | + 49 8104 66 23 88