ETTINGER
Elektronik-Bauelemente

Artikeldatenblatt

Abdeckung für Steckerausbrüche 9-p. Metallausführung für EMV-Schutz

Artikel-Nr.: 076.76.255

Abbildung ggf. ähnlich

Bautyp:	D-Sub
Breite [mm]:	53
Material:	Stahl
Materialgruppe:	Stahl
Montagebohrung [mm]:	3.2
Gewicht:	5.4g
Konformitäten:	Reach COMPLIANT, RoHS COMPLIANT, SVHC COMPLIANT

Alle Informationen erhalten Sie im Web auf unserer Artikeldetailseite

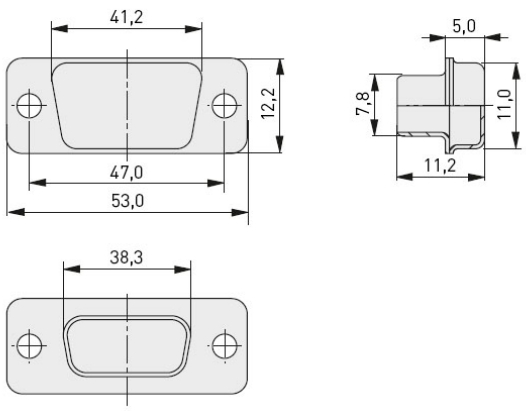

Sie wünschen eine individuelle Beratung ?
Wir freuen uns auf Ihre E-Mail an products@ettinger.de.

Änderungen und Irrtümer vorbehalten.

ETTINGER GmbH

Ottostraße 5 | 85649 Hofolding | Deutschland | www.ettinger.de | info@ettinger.de | + 49 8104 66 23 88