ETTINGER
Elektronik-Bauelemente

Artikeldatenblatt

Gewindeblock SW7x15 | M3 / M4 Stahl verzinkt

Artikel-Nr.: 005.60.343

Abbildung ggf. ähnlich

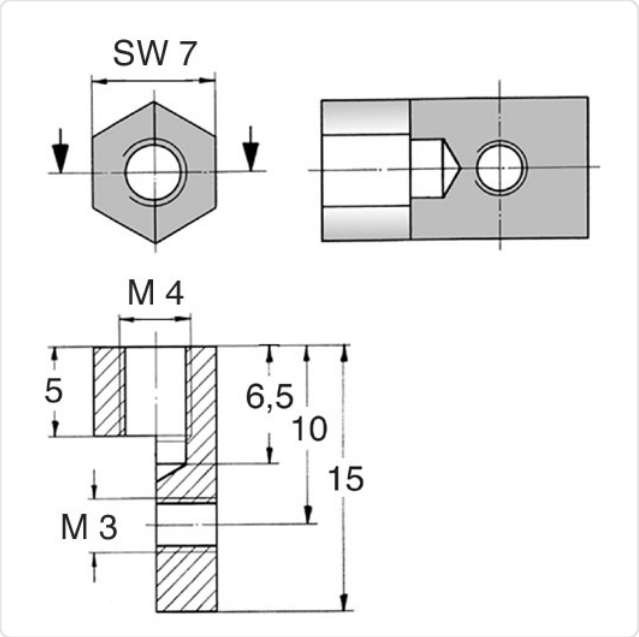

Gewinde 1 / Bohrung 1:	M4
Gewinde 1 Länge [mm]:	5
Gewinde 2 / Bohrung 2:	M3
Länge [mm]:	15
Material:	Stahl 1.0718
Materialgruppe:	Stahl
Oberfläche:	verzinkt blau 5µm A2K
Gewicht:	2.59g
Konformitäten:	Reach COMPLIANT, RoHS COMPLIANT, SVHC NOT COMPLIANT

Alle Informationen erhalten Sie im Web auf unserer Artikeldetailseite

Sie wünschen eine individuelle Beratung ?
Wir freuen uns auf Ihre E-Mail an products@ettinger.de.

Änderungen und Irrtümer vorbehalten.

ETTINGER GmbH

Ottostraße 5 | 85649 Hofolding | Deutschland | www.ettinger.de | info@ettinger.de | + 49 8104 66 23 88