ETTINGER
Elektronik-Bauelemente

Artikeldatenblatt

Spreizniet Ø4,0 | 1,5-6,0 PA6.6 schwarz

Artikel-Nr.: 072.14.460

Abbildung ggf. ähnlich

Bautyp:	nicht lösbar
Brennbarkeitsklasse:	UL94-V2
Dorndurchmesser [mm]:	2.6
Farbe:	schwarz
Kopfdurchmesser [mm]:	6.5
Kopfhöhe [mm]:	1.5
Länge [mm]:	7.9
Material:	PA 6.6
Materialgruppe:	Kunststoff
Montagebohrung Bereich [mm]:	Ø 4,0-4,2
Nietdurchmesser [mm]:	4
Stärke Montageplatte [mm]:	1,5-6,0
Gewicht:	0.16g
Konformitäten:	Reach COMPLIANT, RoHS COMPLIANT, SVHC COMPLIANT

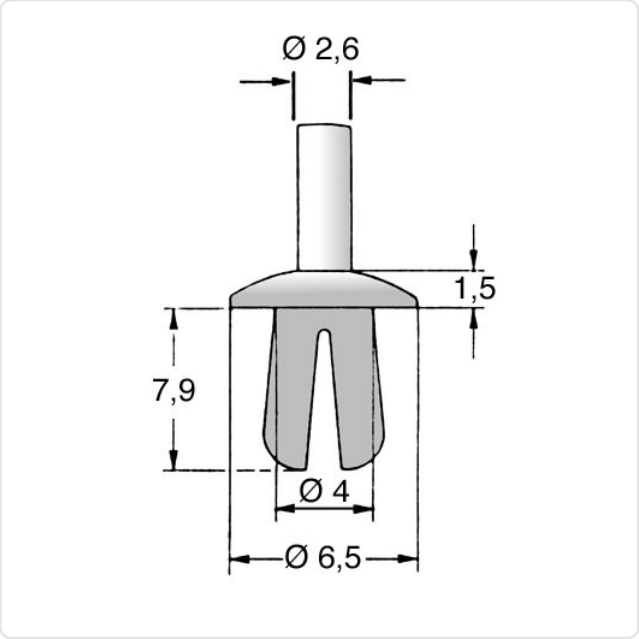

Alle Informationen erhalten Sie im Web auf unserer Artikeldetailseite

Sie wünschen eine individuelle Beratung ?
Wir freuen uns auf Ihre E-Mail an products@ettinger.de.

Änderungen und Irrtümer vorbehalten.

ETTINGER GmbH

Ottostraße 5 | 85649 Hofolding | Deutschland | www.ettinger.de | info@ettinger.de | + 49 8104 66 23 88