Artikeldatenblatt

Drahtschelle Ø9,8-10,4 Federstahl verzinkt

Artikel-Nr.: 014.50.110



Abbildung ggf. ähnlich

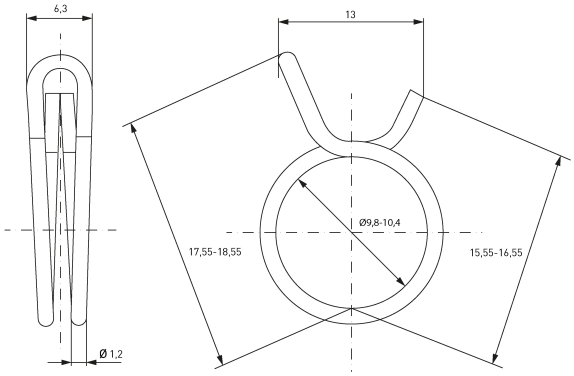

Breite [mm]:	6.3
Klemmbereich [mm]:	Ø9,8-10,4
Material:	Federstahl bleifrei
Oberfläche:	verzinkt blau 5µm A2K
Stärke [mm]:	1.2

Konformitäten

RoHS-konform:	Ja
REACH-konform:	Ja
SVHC-frei:	Ja

Hinweis: Angaben zu SVHC-Stoffen bezogen auf Ihre individuellen Lieferungen finden Sie jeweils auf Ihrem Lieferschein.

Alle Informationen erhalten Sie im Web auf unserer Artikeldetailseite
Drahtschelle Ø9,8-10,4 Federstahl verzinkt

Sie wünschen eine individuelle Beratung ?
Wir freuen uns auf Ihre E-Mail an products@ettinger.de.

Änderungen und Irrtümer vorbehalten.

ETTINGER GmbH

Ottostraße 5 | 85649 Hofolding | Deutschland | www.ettinger.de | info@ettinger.de | + 49 8104 66 23 88