ETTINGER
Elektronik-Bauelemente

Artikeldatenblatt

Senkkopfschraube ISO10642 M3x5 Stahl 10.9 verzinkt Innensechskant

Artikel-Nr.: 001.19.311

Abbildung ggf. ähnlich

Antrieb:	Innensechskant
Antriebsgröße:	Innensechskant SW2
DIN/ISO:	DIN7991 / ISO10642
Gewindegröße:	M3
Kopfdurchmesser [mm]:	6.72
Kopfform:	Senkkopf
Kopfhöhe [mm]:	1.86
Länge [mm]:	5
Material:	Stahl 10.9
Materialgruppe:	Stahl
Oberfläche:	verzinkt blau 5µm A2K
Gewicht:	0.33g
Konformitäten:	Reach COMPLIANT, RoHS COMPLIANT, SVHC COMPLIANT

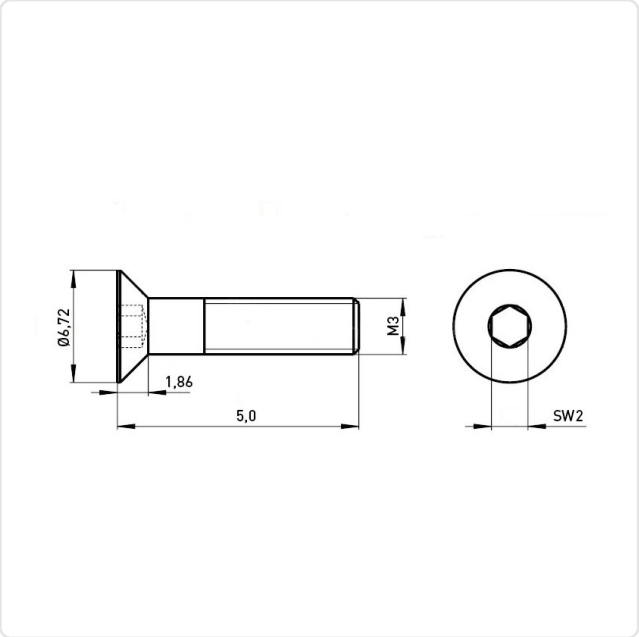

Alle Informationen erhalten Sie im Web auf unserer Artikeldetailseite

Sie wünschen eine individuelle Beratung ?
Wir freuen uns auf Ihre E-Mail an products@ettinger.de.

Änderungen und Irrtümer vorbehalten.

ETTINGER GmbH

Ottostraße 5 | 85649 Hofolding | Deutschland | www.ettinger.de | info@ettinger.de | + 49 8104 66 23 88