ETTINGER
Elektronik-Bauelemente

Artikeldatenblatt

Kabelhalter für ø3-8,5mm Bündel für Bohrung ø6,0-6,8mm/LP 0,5-2,5mm

Artikel-Nr.: 072.78.266

Abbildung ggf. ähnlich

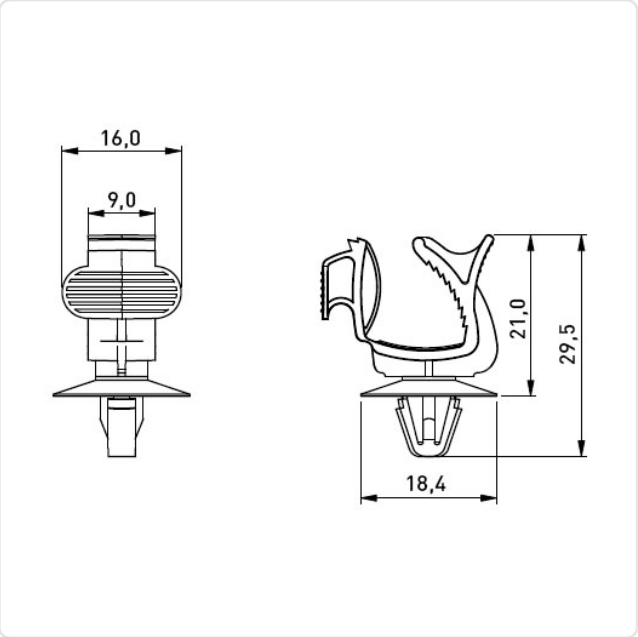

Breite [mm]:	18.4
Bündeldurchmesser [mm]:	6,0-12,0
Farbe:	natur
Höhe [mm]:	29.5
Material:	PA 6.6
Materialgruppe:	Kunststoff
Montagebohrung [mm]:	6.8
Stärke Montageplatte [mm]:	0,5-2,5mm
Gewicht:	0.77g
Konformitäten:	Reach COMPLIANT, RoHS COMPLIANT, SVHC COMPLIANT

Alle Informationen erhalten Sie im Web auf unserer Artikeldetailseite

Sie wünschen eine individuelle Beratung ?
Wir freuen uns auf Ihre E-Mail an products@ettinger.de.

Änderungen und Irrtümer vorbehalten.

ETTINGER GmbH

Ottostraße 5 | 85649 Hofolding | Deutschland | www.ettinger.de | info@ettinger.de | + 49 8104 66 23 88