ETTINGER
Elektronik-Bauelemente

Artikeldatenblatt

Endverbinder 0,5-1,25mm² Polyamid,transparent/Kein UL

Artikel-Nr.: 018.72.112

Abbildung ggf. ähnlich

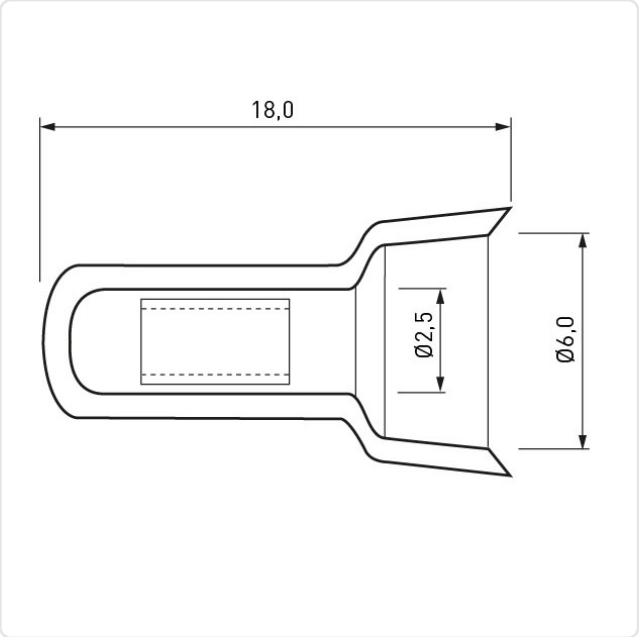

Farbe:	transparent
Isolation:	Polyamid
Leiterquerschnitt [mm²]:	0,5-1,25
Länge [mm]:	18
Material:	Elektrolytkupfer
Materialgruppe:	Elektrolytkupfer
Oberfläche:	verzinnt
Gewicht:	0.47g
Konformitäten:	Reach COMPLIANT, RoHS COMPLIANT, SVHC COMPLIANT

Alle Informationen erhalten Sie im Web auf unserer Artikeldetailseite

Sie wünschen eine individuelle Beratung ?
Wir freuen uns auf Ihre E-Mail an products@ettinger.de.

Änderungen und Irrtümer vorbehalten.

ETTINGER GmbH

Ottostraße 5 | 85649 Hofolding | Deutschland | www.ettinger.de | info@ettinger.de | + 49 8104 66 23 88