ETTINGER
Elektronik-Bauelemente

Artikeldatenblatt

Schweißmutter DIN928 M4 Stahl blank Vierkant

Artikel-Nr.: 002.30.041

Abbildung ggf. ähnlich

DIN/ISO:	DIN928
Gewindegröße:	M4
Höhe [mm]:	3.5
Material:	Stahl
Materialgruppe:	Stahl
Oberfläche:	blank
SW / Außendurchmesser [mm]:	7
Konformitäten:	Reach COMPLIANT, RoHS COMPLIANT, SVHC NOT COMPLIANT

Alle Informationen erhalten Sie im Web auf unserer Artikeldetailseite

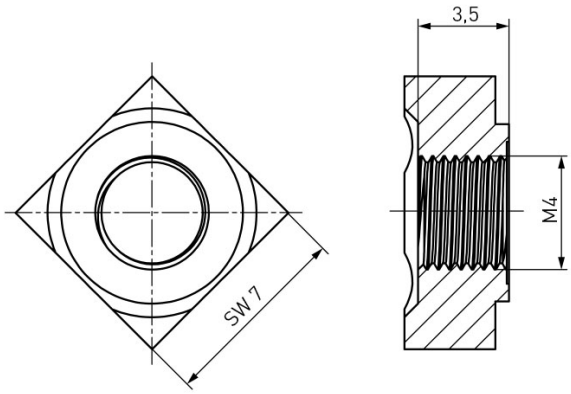

Sie wünschen eine individuelle Beratung ?
Wir freuen uns auf Ihre E-Mail an products@ettinger.de.

Änderungen und Irrtümer vorbehalten.

ETTINGER GmbH

Ottostraße 5 | 85649 Hofolding | Deutschland | www.ettinger.de | info@ettinger.de | + 49 8104 66 23 88