ETTINGER
Elektronik-Bauelemente

Artikeldatenblatt

Flachsteckhülse 2,8x0,5mm 0,5-1,5mm² PVC rot UL-gelistet E329381

Artikel-Nr.: 012.25.112

Abbildung ggf. ähnlich

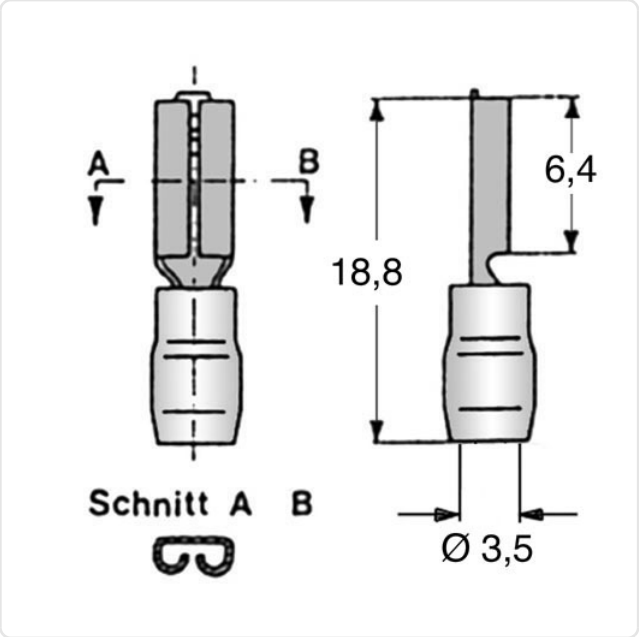

DIN/ISO:	DIN46245
Farbe:	rot
Isolation:	PVC
Leiterquerschnitt [mm²]:	0,5-1,5
Länge [mm]:	18.8
Material:	Elektrolytkupfer
Materialgruppe:	Elektrolytkupfer
Oberfläche:	verzinnt
Steckgröße [mm]:	2,8x0,5
Gewicht:	0.63g
Konformitäten:	Reach COMPLIANT, RoHS COMPLIANT, SVHC COMPLIANT

Alle Informationen erhalten Sie im Web auf unserer Artikeldetailseite

Sie wünschen eine individuelle Beratung ?
Wir freuen uns auf Ihre E-Mail an products@ettinger.de.

Änderungen und Irrtümer vorbehalten.

ETTINGER GmbH
Ottostraße 5 | 85649 Hofolding | Deutschland | www.ettinger.de | info@ettinger.de | + 49 8104 66 23 88