ETTINGER
Elektronik-Bauelemente

Artikeldatenblatt

Kabel-Steckverbinder - wasserdicht Steckerstifte, mit Überwurfring

Artikel-Nr.: 031.71.670

Abbildung ggf. ähnlich

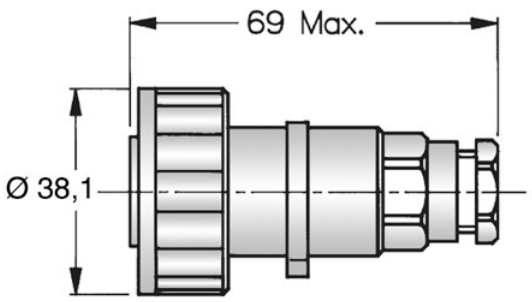

Farbe:	schwarz
Schutzart:	IP68
Stromstärke [A]:	7
Gewicht:	37g
Konformitäten:	Reach COMPLIANT, RoHS COMPLIANT, SVHC COMPLIANT

Alle Informationen erhalten Sie im Web auf unserer Artikeldetailseite

Sie wünschen eine individuelle Beratung ?
Wir freuen uns auf Ihre E-Mail an products@ettinger.de.

Änderungen und Irrtümer vorbehalten.

ETTINGER GmbH

Ottostraße 5 | 85649 Hofolding | Deutschland | www.ettinger.de | info@ettinger.de | + 49 8104 66 23 88