Artikeldatenblatt

Einpressbolzen M3x15,0 Stahl verzinkt

Artikel-Nr.: 004.62.361



Abbildung ggf. ähnlich

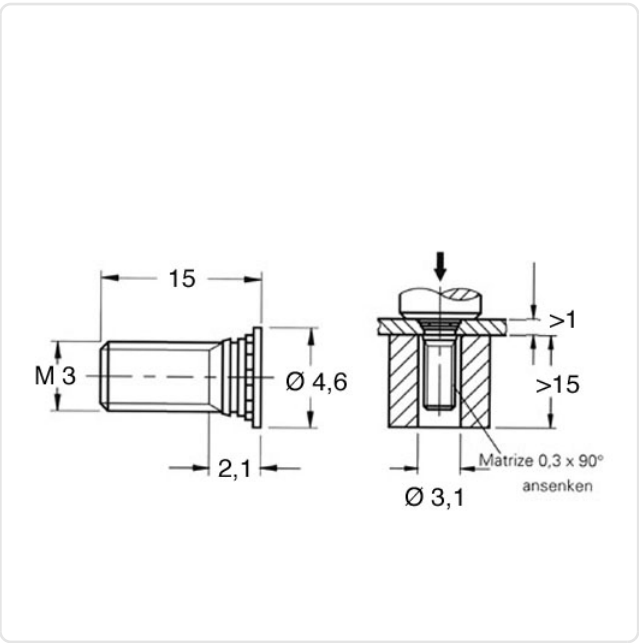

Bohrung Montageplatte [mm]:	3
Einsatzbereich:	für metallische Werkstoffe
Gewindegröße:	M3
Kopfdurchmesser [mm]:	4.6
Länge [mm]:	15
Material:	Stahl bleifrei
Oberfläche:	verzinkt blau 5µm A2K
Randabstand mind. [mm]:	5,6
Stärke Montageplatte [mm]:	1
Gewicht:	0.68g

Konformitäten

RoHS-konform:	Ja
REACH-konform:	Ja
SVHC-frei:	Ja

Hinweis: Angaben zu SVHC-Stoffen bezogen auf Ihre individuellen Lieferungen finden Sie jeweils auf Ihrem Lieferschein.

Alle Informationen erhalten Sie im Web auf unserer Artikeldetailseite
Einpressbolzen M3x15,0 Stahl verzinkt

Sie wünschen eine individuelle Beratung ?
Wir freuen uns auf Ihre E-Mail an products@ettinger.de.

Änderungen und Irrtümer vorbehalten.

ETTINGER GmbH
Ottostraße 5 | 85649 Hofolding | Deutschland | www.ettinger.de | info@ettinger.de | + 49 8104 66 23 88