Artikeldatenblatt

Verschluss-Schraube M12 x 1.5 - nach EN 50262

Artikel-Nr.: 014.38.415



Abbildung ggf. ähnlich

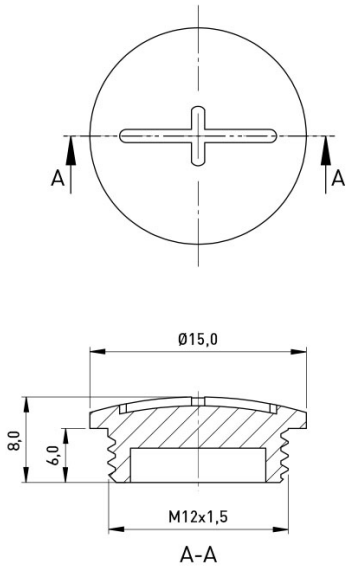

Bautyp:	Verschlussschraube
Farbe:	grau
Gewindegröße:	M12
Material:	PS - Polystyrol
Gewicht:	0.67g

Konformitäten

RoHS-konform:	Ja
REACH-konform:	Ja
SVHC-frei:	Ja

Hinweis: Angaben zu SVHC-Stoffen bezogen auf Ihre individuellen Lieferungen finden Sie jeweils auf Ihrem Lieferschein.

Alle Informationen erhalten Sie im Web auf unserer Artikeldetailseite Verschluss-Schraube M12 x 1.5 - nach EN 50262

Sie wünschen eine individuelle Beratung ?
Wir freuen uns auf Ihre E-Mail an products@ettinger.de.

Änderungen und Irrtümer vorbehalten.

ETTINGER GmbH

Ottostraße 5 | 85649 Hofolding | Deutschland | www.ettinger.de | info@ettinger.de | + 49 8104 66 23 88