ETTINGER
Elektronik-Bauelemente

Artikeldatenblatt

Einpressmutter M4 | 1,5 Stahl verzinnt

Artikel-Nr.: 002.17.141

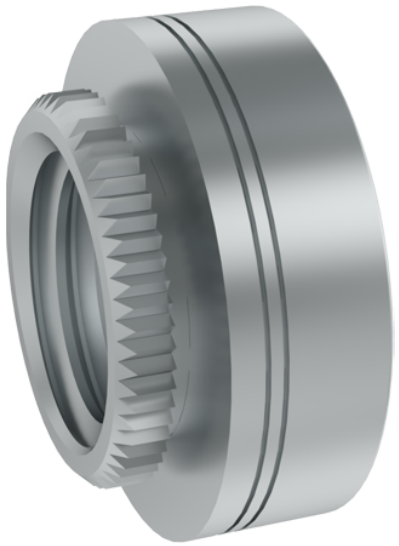

Abbildung ggf. ähnlich

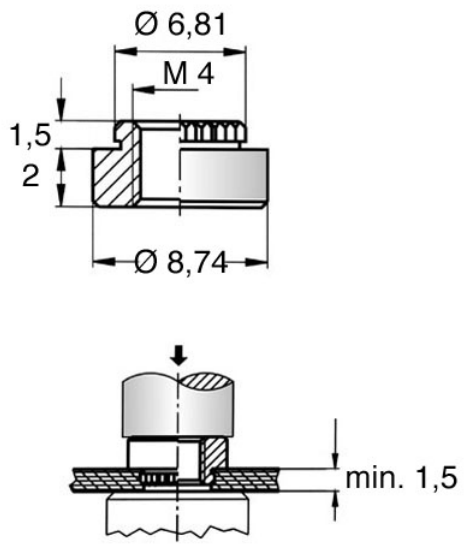

Außendurchmesser [mm]:	8.74
Bohrung Montageplatte [mm]:	6.4
Einsatzbereich:	für Kunststoffe
Gewindegröße:	M4
Höhe [mm]:	2
Material:	Stahl
Materialgruppe:	Stahl
Oberfläche:	verzinnt
Randabstand mind. [mm]:	6,4
Stärke Montageplatte [mm]:	1,5
Gewicht:	1.01g
Konformitäten:	Reach COMPLIANT, RoHS COMPLIANT, SVHC COMPLIANT

Alle Informationen erhalten Sie im Web auf unserer Artikeldetailseite

Sie wünschen eine individuelle Beratung ?
Wir freuen uns auf Ihre E-Mail an products@ettinger.de.

Änderungen und Irrtümer vorbehalten.

ETTINGER GmbH

Ottostraße 5 | 85649 Hofolding | Deutschland | www.ettinger.de | info@ettinger.de | + 49 8104 66 23 88