ETTINGER
Elektronik-Bauelemente

Artikeldatenblatt

Niet-Lötöse ø5,0/3,0/2,4mm mit 45°gewinkelter Lötfahne

Artikel-Nr.: 019.06.345

Abbildung ggf. ähnlich

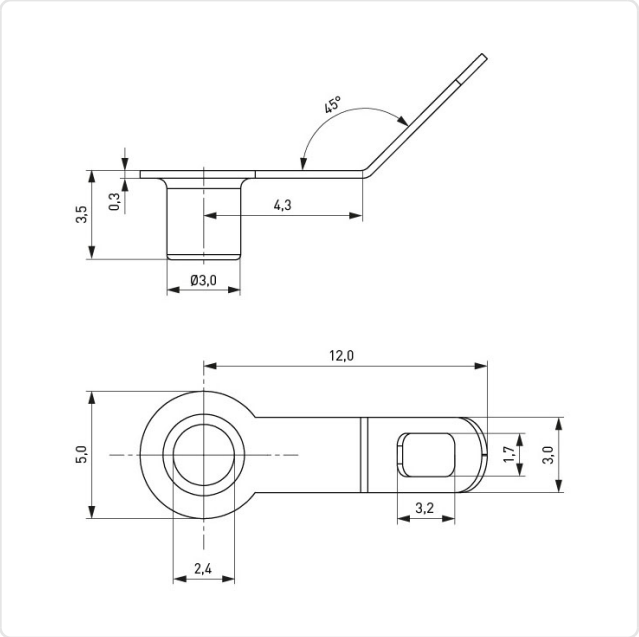

Aufnahmedurchmesser [mm]:	3
Außendurchmesser [mm]:	5
Länge [mm]:	12
Material:	Messing
Materialgruppe:	Messing
Oberfläche:	verzinnt
Winkel [°]:	45
Gewicht:	0.13g
Konformitäten:	Reach COMPLIANT, RoHS COMPLIANT, SVHC COMPLIANT

Alle Informationen erhalten Sie im Web auf unserer Artikeldetailseite

Sie wünschen eine individuelle Beratung ?
Wir freuen uns auf Ihre E-Mail an products@ettinger.de.

Änderungen und Irrtümer vorbehalten.

ETTINGER GmbH

Ottostraße 5 | 85649 Hofolding | Deutschland | www.ettinger.de | info@ettinger.de | + 49 8104 66 23 88