ETTINGER
Elektronik-Bauelemente

Artikeldatenblatt

T-Nutenstein ISO299 M6x10 Stahl 10 blank

Artikel-Nr.: 002.04.062

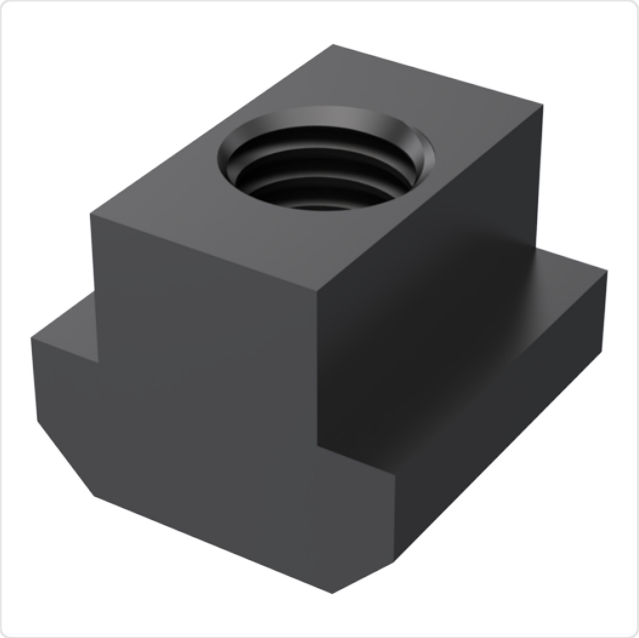

Abbildung ggf. ähnlich

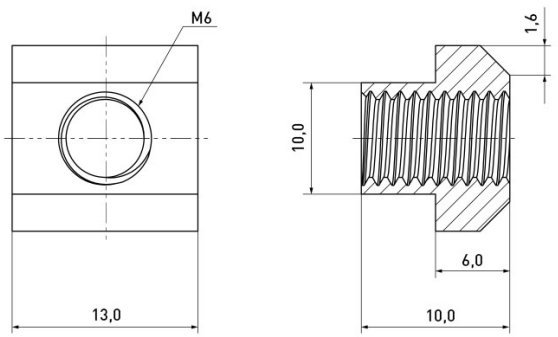

DIN/ISO:	DIN508
Gewindegröße:	M6
Höhe [mm]:	10
Kopfhöhe [mm]:	6
Länge [mm]:	13
Material:	Stahl - Festigkeit 10
Materialgruppe:	Stahl
Nutbreite [mm]:	10
Oberfläche:	blank
Konformitäten:	Reach COMPLIANT, RoHS NOT COMPLIANT, SVHC NOT COMPLIANT

Alle Informationen erhalten Sie im Web auf unserer Artikeldetailseite

Sie wünschen eine individuelle Beratung ?
Wir freuen uns auf Ihre E-Mail an products@ettinger.de.

Änderungen und Irrtümer vorbehalten.

ETTINGER GmbH

Ottostraße 5 | 85649 Hofolding | Deutschland | www.ettinger.de | info@ettinger.de | + 49 8104 66 23 88