Artikeldatenblatt

# Einpressbolzen M2,5x6,0 Stahl verzinkt

**Artikel-Nr.: 004.62.221**



**Abbildung ggf. ähnlich**

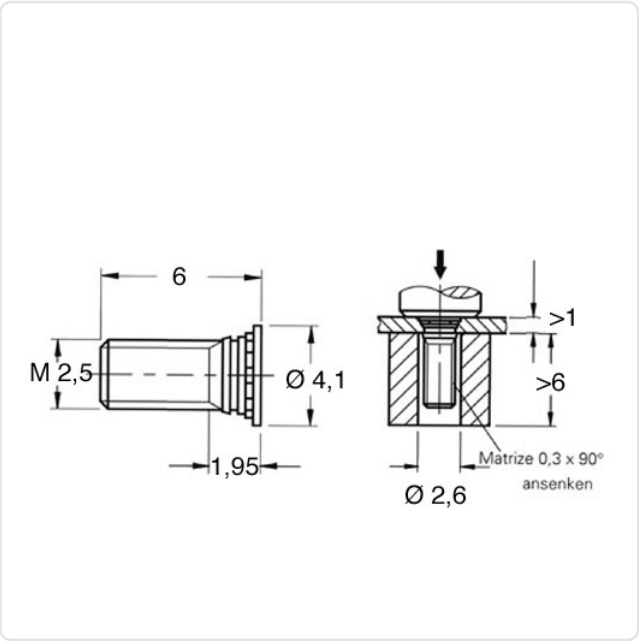


| | |
|---|---|
| Bohrung Montageplatte [mm]: | 2.5 |
| Einsatzbereich: | für metallische Werkstoffe |
| Gewindegröße: | M2,5 |
| Kopfdurchmesser [mm]: | 4.1 |
| Länge [mm]: | 6 |
| Material: | Stahl |
| Oberfläche: | verzinkt blau 5µm A2K |
| Randabstand mind. [mm]: | 5,4 |
| Stärke Montageplatte [mm]: | 1 |
| Gewicht: | 0.21g |

**Konformitäten**

| | |
|---|---|
| RoHS-konform: | Ja |
| Anwendung Ausnahmeregelungen RoHS Anhang III: | Ja |
| REACH-konform: | Ja |
| SVHC-frei: | Nein |
| SVHC-Stoffe: | CAS-Nr. 7439-92-1 (Pb) |

**Hinweis:** Angaben zu SVHC-Stoffen bezogen auf Ihre individuellen Lieferungen finden Sie jeweils auf Ihrem Lieferschein.

**Alle Informationen erhalten Sie im Web auf unserer Artikeldetailseite**
**Einpressbolzen M2,5x6,0 Stahl verzinkt**

**Sie wünschen eine individuelle Beratung ?**
**Wir freuen uns auf Ihre E-Mail an products@ettinger.de.**

**Änderungen und Irrtümer vorbehalten.**

**ETTINGER GmbH**
Ottostraße 5 | 85649 Hofolding | Deutschland | www.ettinger.de | info@ettinger.de | + 49 8104 66 23 88