ETTINGER
Elektronik-Bauelemente

Artikeldatenblatt

Spreizniet Ø4,7 | 1,5-5,0 PA6.6 natur

Artikel-Nr.: 072.13.551

Abbildung ggf. ähnlich

Bautyp:	nicht lösbar
Brennbarkeitsklasse:	UL94-V2
Dorndurchmesser [mm]:	3.1
Farbe:	natur
Kopfdurchmesser [mm]:	7.2
Kopfhöhe [mm]:	1.9
Länge [mm]:	7.5
Material:	PA 6.6
Materialgruppe:	Kunststoff
Montagebohrung Bereich [mm]:	Ø 4,8-5,0
Nietdurchmesser [mm]:	4.7
Stärke Montageplatte [mm]:	1,5-5,0
Gewicht:	0.18g
Konformitäten:	Reach COMPLIANT, RoHS COMPLIANT, SVHC COMPLIANT

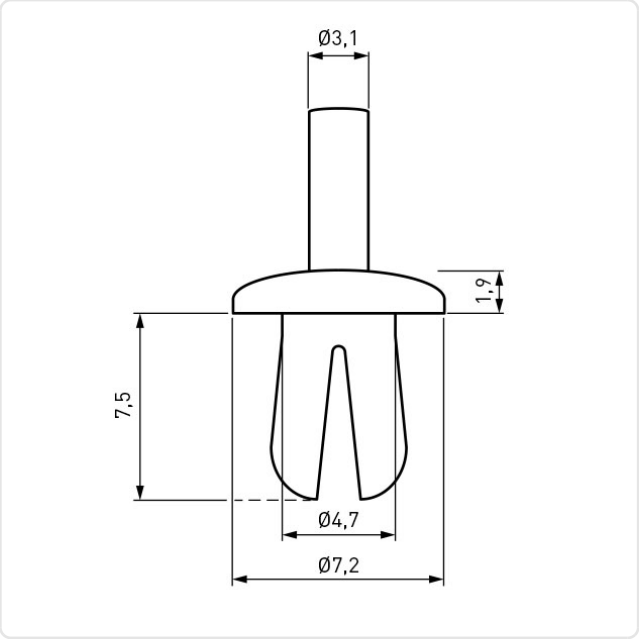

Alle Informationen erhalten Sie im Web auf unserer Artikeldetailseite

Sie wünschen eine individuelle Beratung ?
Wir freuen uns auf Ihre E-Mail an products@ettinger.de.

Änderungen und Irrtümer vorbehalten.

ETTINGER GmbH

Ottostraße 5 | 85649 Hofolding | Deutschland | www.ettinger.de | info@ettinger.de | + 49 8104 66 23 88