ETTINGER
Elektronik-Bauelemente

Artikeldatenblatt

Flachsteckhülse 6,3x0,8mm 90° Polyamid blau E329381 1,5-2,5mm²

Artikel-Nr.: 012.68.366

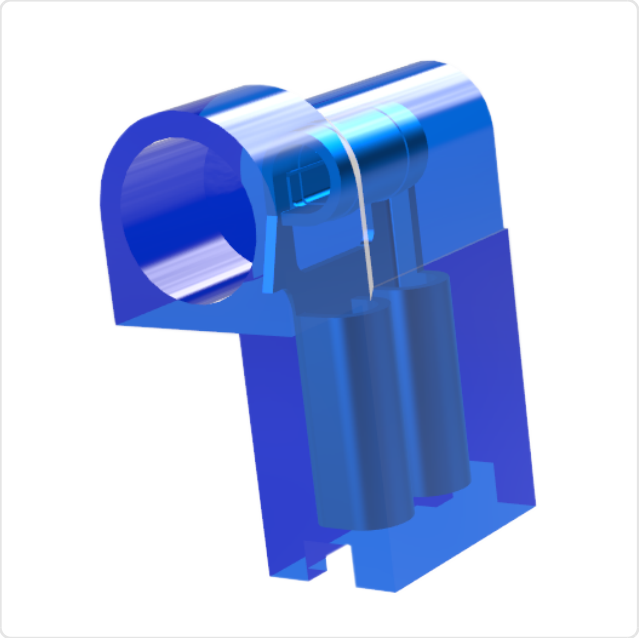

Abbildung ggf. ähnlich

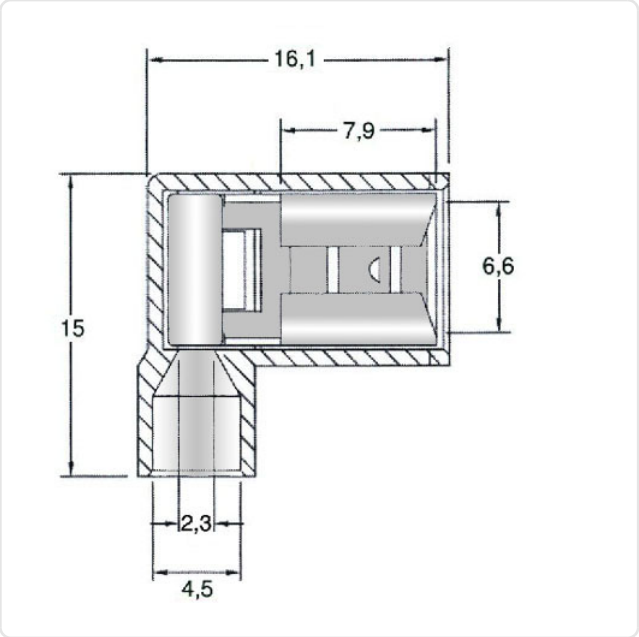

Farbe:	blau
Isolation:	Polyamid
Leiterquerschnitt [mm²]:	1,5-2,5
Länge [mm]:	16.1
Material:	Messing
Materialgruppe:	Messing
Oberfläche:	verzinnt
Steckgröße [mm]:	6,3x0,8
Gewicht:	1.25g
Konformitäten:	Reach COMPLIANT, RoHS COMPLIANT, SVHC COMPLIANT

Alle Informationen erhalten Sie im Web auf unserer Artikeldetailseite

Sie wünschen eine individuelle Beratung ?
Wir freuen uns auf Ihre E-Mail an products@ettinger.de.

Änderungen und Irrtümer vorbehalten.

ETTINGER GmbH

Ottostraße 5 | 85649 Hofolding | Deutschland | www.ettinger.de | info@ettinger.de | + 49 8104 66 23 88