Artikeldatenblatt

Zylinderstift ISO2338 Ø3x28 Stahl rostfrei A1 blank

Artikel-Nr.: 080.10.0328



Abbildung ggf. ähnlich

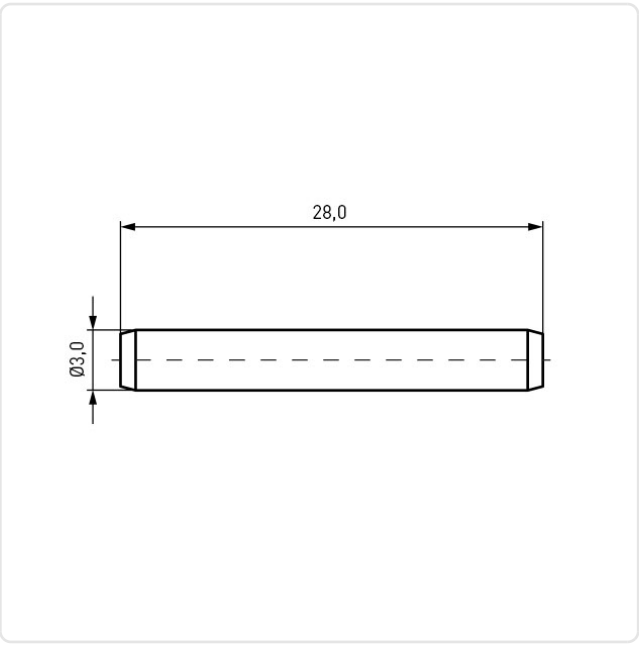

DIN/ISO:	ISO2338
Durchmesser [mm]:	3
Länge [mm]:	28
Material:	Stahl rostfrei A1
Oberfläche:	blank
Gewicht:	1.7g

Konformitäten

RoHS-konform:	Ja
REACH-konform:	Ja
SVHC-frei:	Ja

Hinweis: Angaben zu SVHC-Stoffen bezogen auf Ihre individuellen Lieferungen finden Sie jeweils auf Ihrem Lieferschein.

Alle Informationen erhalten Sie im Web auf unserer Artikeldetailseite Zylinderstift ISO2338 Ø3x28 Stahl rostfrei A1 blank

Sie wünschen eine individuelle Beratung ?
Wir freuen uns auf Ihre E-Mail an products@ettinger.de.

Änderungen und Irrtümer vorbehalten.

ETTINGER GmbH

Ottostraße 5 | 85649 Hofolding | Deutschland | www.ettinger.de | info@ettinger.de | + 49 8104 66 23 88